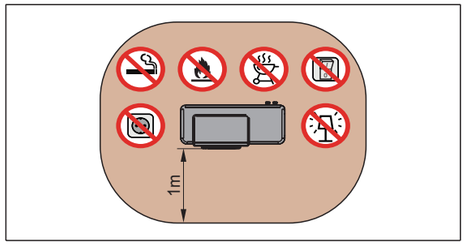
1m

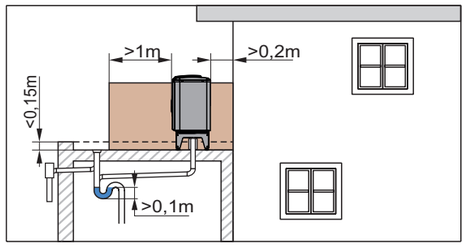
>1m
>0,2m
<0,15m
>0,1m

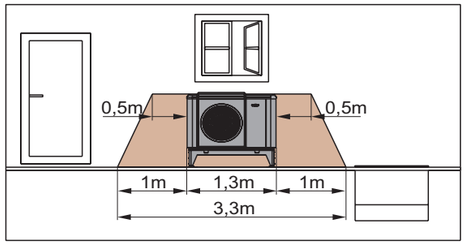
0,5m
0,5m
1m
1,3m
1m
3,3m

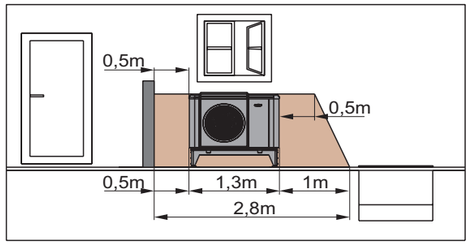
0,5m
0,5m
0,5m
1,3m
1m
2,8m

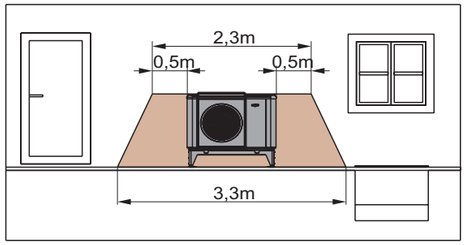
2,3m
0,5m
0,5m
3,3m

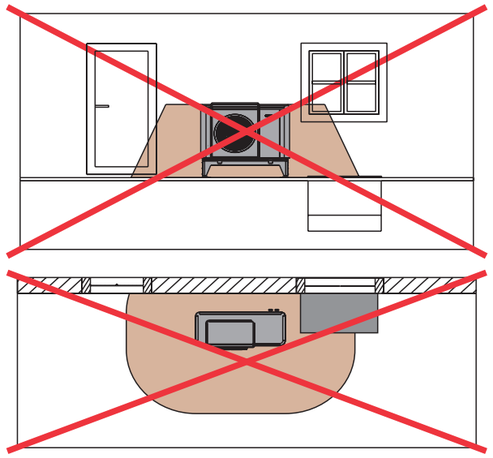

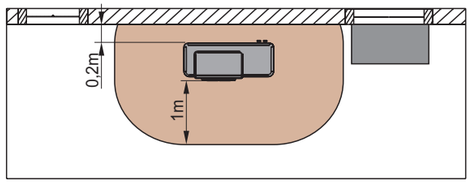
0,2m
1m

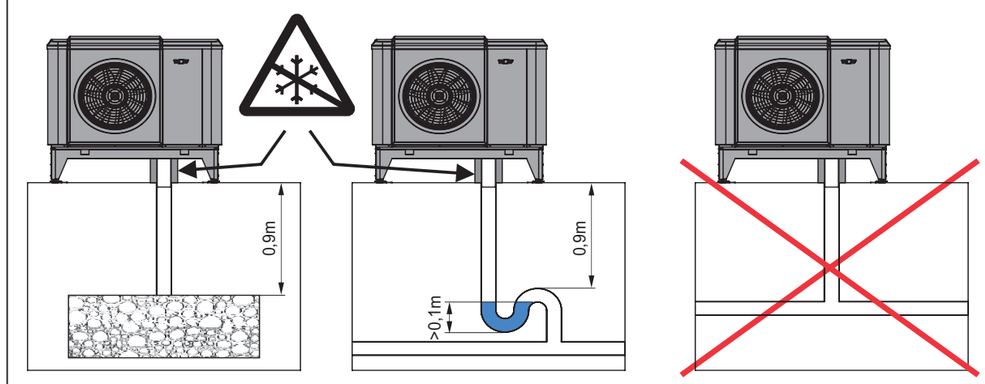
0,9m
0,9m
>0,1m

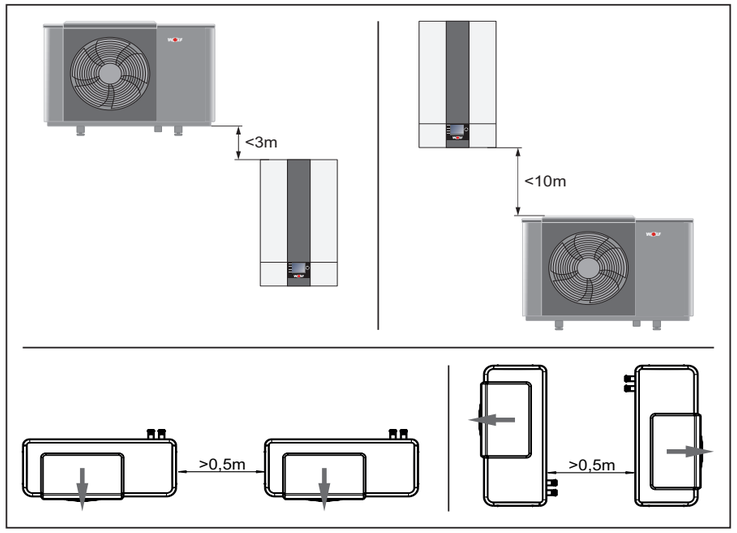
<3m
<10m
>0,5m
>0,5m

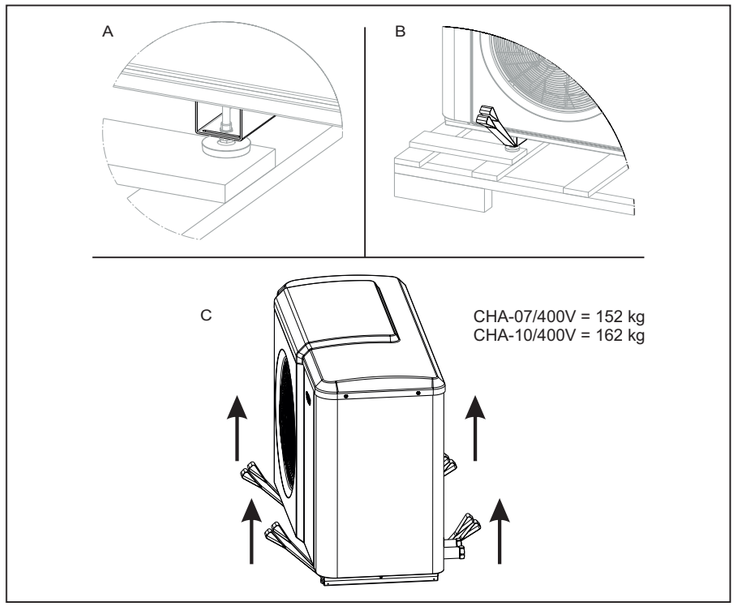
A
B
C
CHA-07/400V = 152 kg
CHA-10/400V = 162 kg

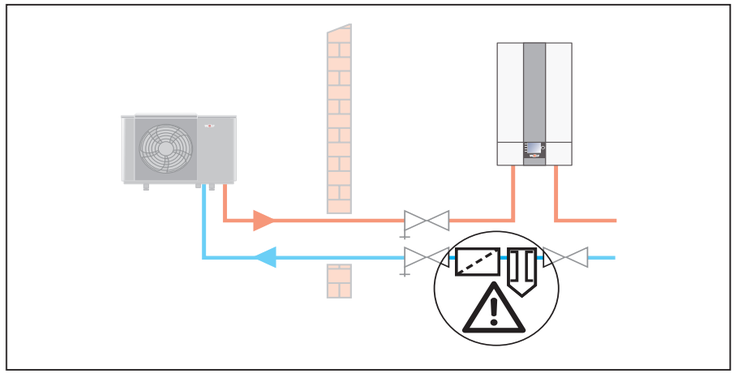

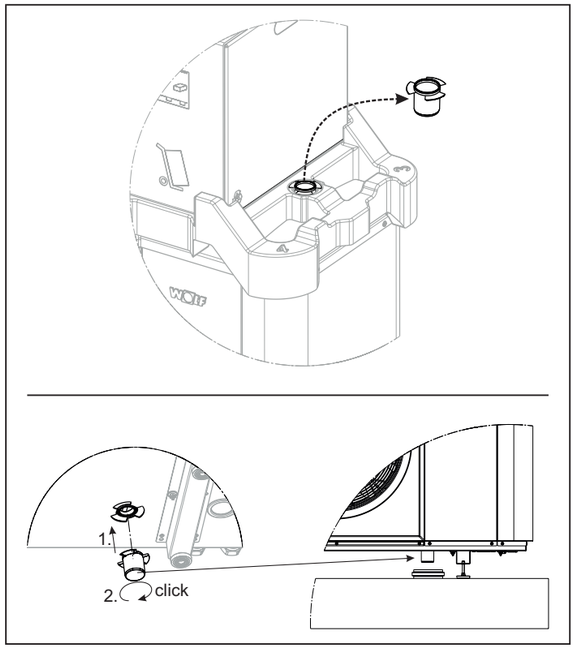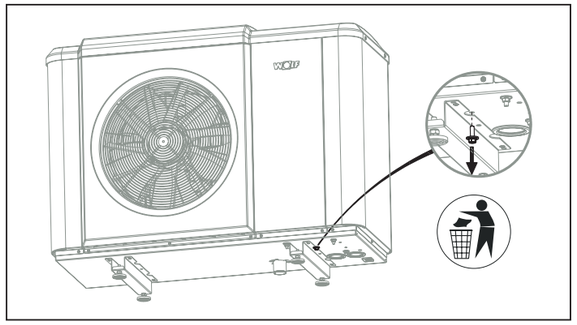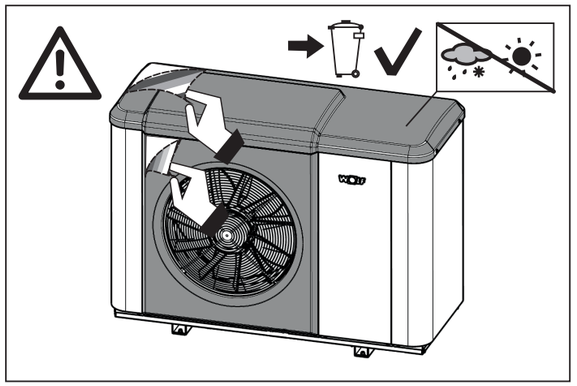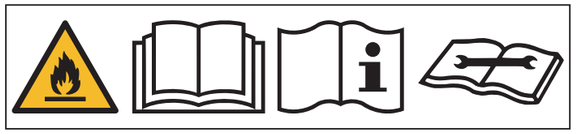
1.
2.
click