EN: Dimensional drawing (in mm)
DE: Maßskizze (in mm)
NL: Maatschets (in mm)
FR: Schémas cotés (en mm)

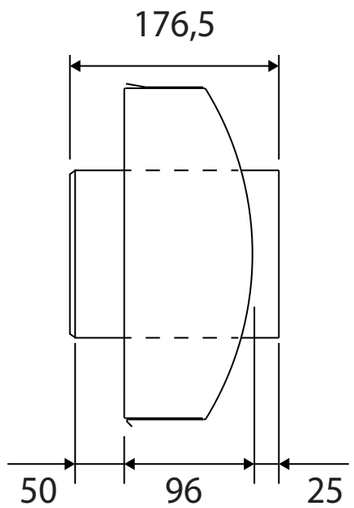

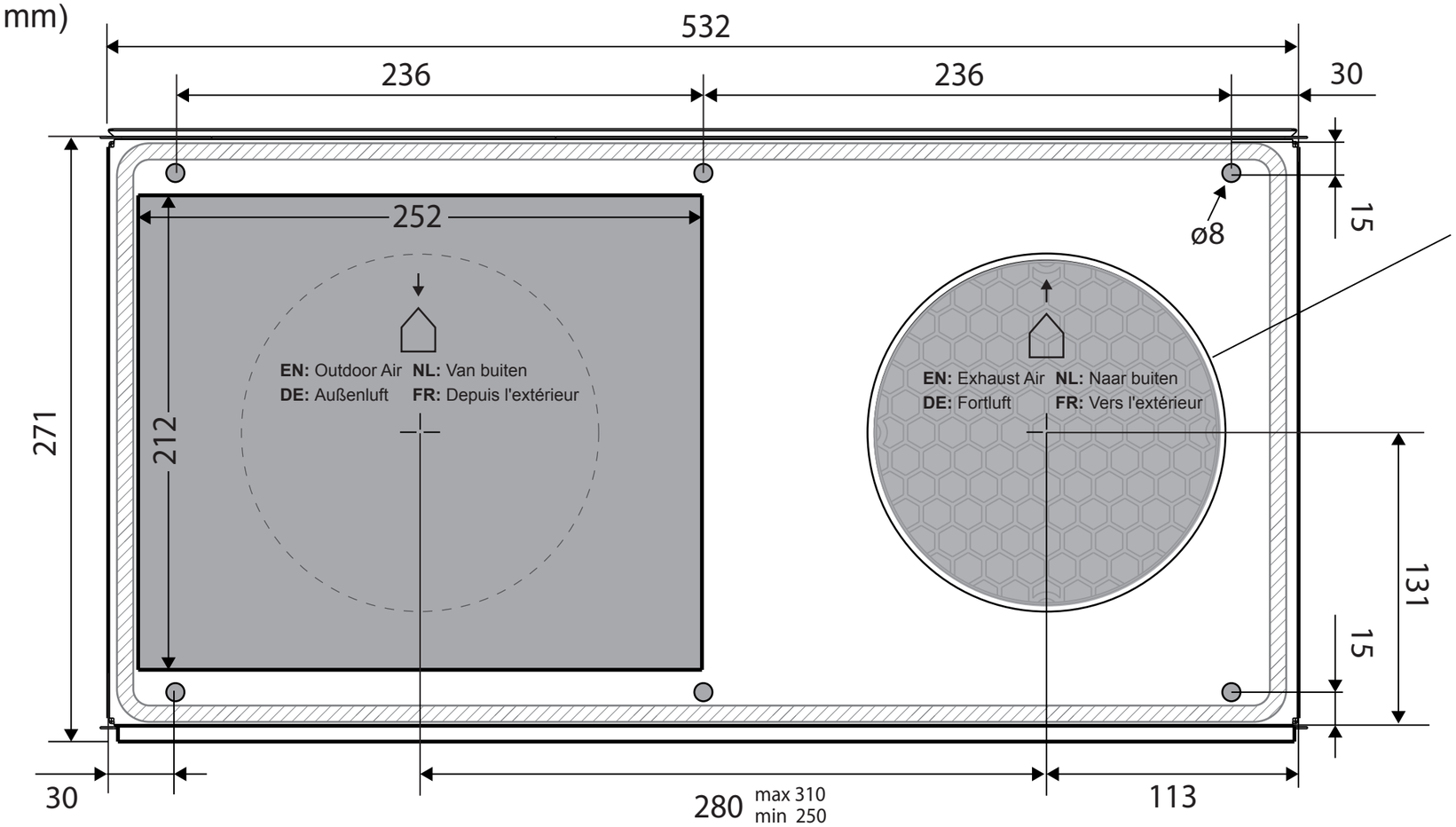

ø160
EN: Outer diamter
DE: Außen-Durchmesser
NL: Buitendiameter
FR: Diamètre extérieur

EN: Sealing tape
DE: Dichtungsband
NL: Afdichtingsband
FR: Bande de scellement

EN: Horizontal mounting
DE: Horizontale Montage
NL: Horizontale montage
FR: Montage horizontal

EN: Reversible
DE: Umkehrbar
NL: Omkeerbaar
FR: Réversible

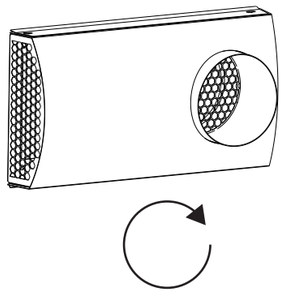

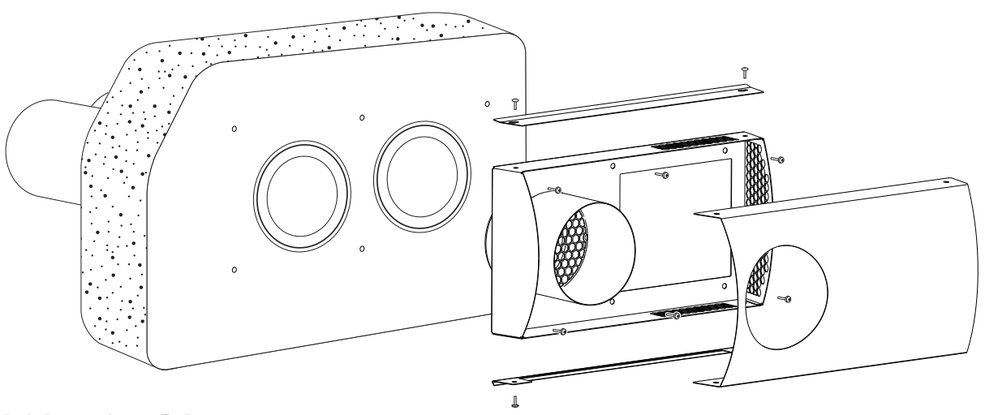
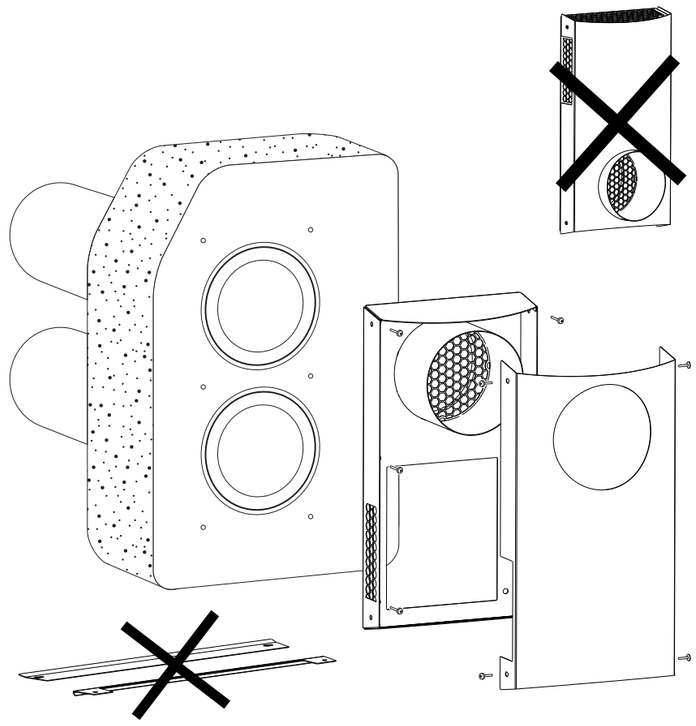
EN: Vertical mounting
DE: Vertikale Montage
NL: Verticale montage
FR: Montage vertical