x-well® D13
Dezentrales Pendellüftungsgerät

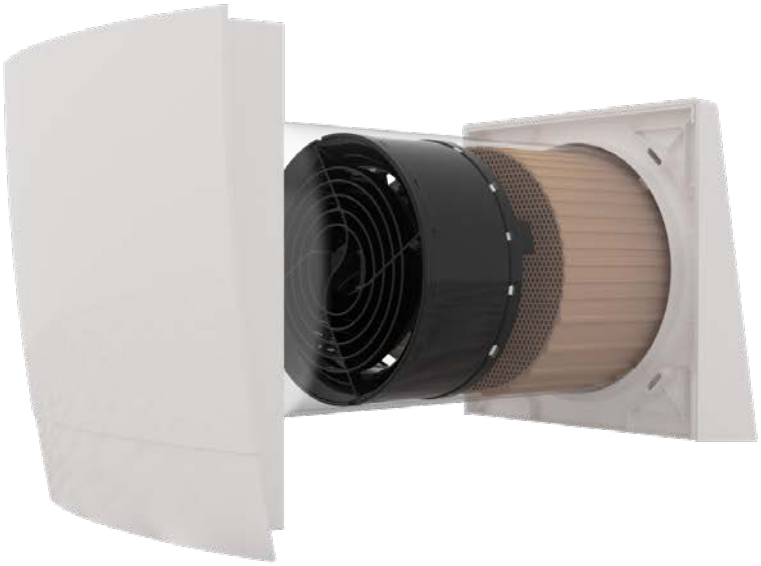

Mit kontinuierlichem Luftaustausch und gefilterter Luft sorgt die dezentrale Wohnraumlüftung für ein gesundes, angenehmes Raumklima und einen nachhaltigen Schutz der Bausubstanz. Geräuscharm im Betrieb und mit einer wirkungsvollen Wärmerückgewinnung ausgestattet. Einfach, schnell und kostengünstig in Planung, Einbau und Wartung. Durch ihre Bauweise ohne Lüftungskanäle ideal für Renovierungen geeignet.

Merkmale

- Geringer Planungsaufwand, einfacher Einbau
- Keine Verdrahtung zwischen den Lüftern erforderlich
- Bedienung mittels Smartphone möglich, nur mit SmartControl Bluethooth
- Auch bei hohem Winddruck eine konstante Luftmenge, dank optionaler Sensorik
- Bedarfsgeführte Regelung mittels optionalen Feuchte und Tempertursensor
- Keine Volumenstromreduktion beim Einsatz eines Schalldämpfers
- In veschiedenen Laibungsvariante erhältlich
- Für die einfache Rohbauinstallation ist ein Montagestein vorhanden

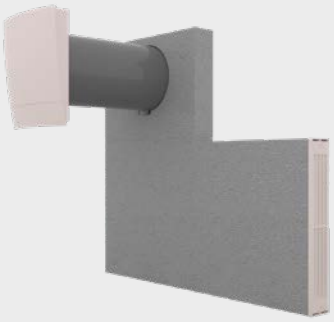

Kermi x-well D13 -

Ausführung für Fenster-Laibung

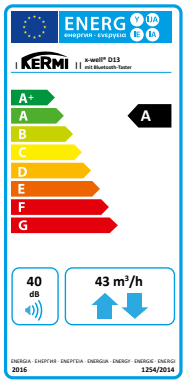

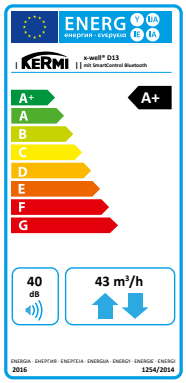

Deutsches Institut für Bautechnik DIBt

x-well® D13
Technische Daten

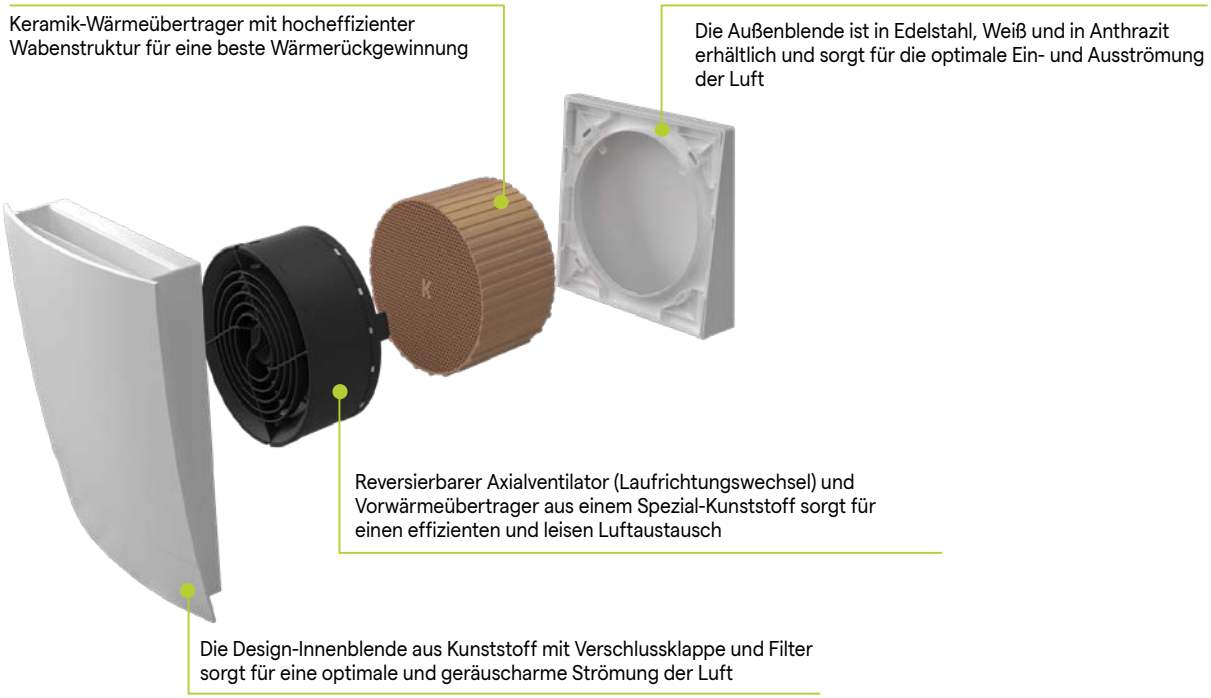

Leistungsdaten		Stufe 1	Stufe 2	Stufe 3	Stufe 4
Maximaler Luftvolumenstrom	m^{3-h}	12	22	30	43
Auslegungs-Zuluftmenge	m^{3-h}	6	11	15	21,5
Maximale Leistungsaufnahme	W	2,4	3,3	4,1	6,3
Spezifische Leistungsaufnahme	$W/m^3/h$	0,2	0,15	0,13	0,15
Wärmerückgewinnung A7 - EN 13141-8	%	91,9	89,42	87,4	84,3
Wärmerückgewinnung A2 - EN 13141-8	%	90,8	88,22	86,1	83
Wärmerückgewinnung A7 - DIBt	%	88,8	86,42	84,5	81,4
Wärmerückgewinnung A2 - DIBt	%	87,8	85,52	83,5	79,9
Feuchterückgewinnung A2	%	66,9	62,52	58,9	53,2
Schallleistungspegel	dB(A)	25,3	33,8	39,8	47,2
Schallleistungspegel mit SDE 125 mm	dB(A)	23,7	30,9	37,2	44,4
Schallleistungspegel mit SDE 250 mm	dB(A)	22,8	29,7	35,7	43,1
Schalldruckpegel[1] - 1 m	dB(A)	17,3	25,8	31,8	39,2
Schalldruckpegel[1] - 3 m	dB(A)	7,8	16,3	22,3	29,7

[1] Richtwertfaktor = 6, vereinfachte Berechnung
[2] Berechnete Werte
[3] Ohne Schalldämpfelement mit Standard Filter
[4] Benötigte Einbaulänge 35 mm

Normalschallpegeldifferenz $D_{n,e,w}$ (C; C_{tr})

		Kunststoff Haube	Metall Haube	Laibung	Laibung dB+
ohne zusätzliche Einbauten	dB	38 (-1; -2)	38 (-1; -2)	48 (-2; -5)	56 (-1; -4)
mit Schalldämpfelement 125 mm	dB	42 (-1; -3)	42 (-1; -4)	51 (-2; -6)	57 (-1; -5)
mit Schalldämpfelement 250 mm	dB	43 (-1; -3)	43 (-1; -4)	51 (-2; -5)	58 (-2; -5)

x-well® D13
Technische Daten

Allgemeine Daten		
Zulässige Betriebstemperatur	°C	-20 bis 60
Maximal zulässige Raumluftfeuchte	%	bis 65
Kernbohrdurchmesser	mm	162
Minimale Wandstärke (benötigte Einbautiefe)[3]	mm	200
Abmessungen Innenblende (B×H×T)	mm	214x242x57
Abmessung Außenblende (B×H×T)	mm	202x203x66
Gewicht (Montagerohr, Außenhaube Kunststoff, Fertigmontageset)	kg	5
Schutzart		IP30
Schutzklasse		II
Netzanschluss Lüfter		~1, 230 V, 50 Hz
Netzanschluss SmartControl Bluetooth		~1, 230 V, 50 Hz
Montage SmartControl Bluetooth / Bluetooth-Taster		Unter Putz auf Standard UP-Dose
Spannungsversorgung Bluetooth-Taster (Netz)		~1, 230 V, 50 Hz
Teilnehmer in einem Mesh / System		9
Kommunikationsprotokoll		Bluetooth 5.2 Low Energy
Filter Standard (ISO 16890; EN 779)		Corase 60%; G4
Filter Optional (ISO 16890; EN 779)[4]		ePM1 55%; M6
Konformität		CE
DIBt-Zertifiziert		Nr: Z-51.3-497

[1] Richtwertfaktor = 6, vereinfachte Berechnung
[2] Berechnete Werte
[3] Ohne Schalldämpfelement mit Standard Filter
[4] Benötigte Einbaulänge 35 mm

Sensorplatine PP1

Filter ePM1 55%

Konstanter Luftvolumenstrom auch bei Windlasten
Bedarfsgeführte Regelung durch die Messung von Feuchte*
Automatischer Sommermodus in Abhängigkeit der Temperatur*
Für die Kellerlüftung einsetzbar, es wird die absolute Luftfeuchtigkeit berücksichtigt*

* Nur in Verbindung it der SmartControl Bluetooth

x-well® D13
Technische Daten

Poduktdatenblatt nach (EU) 1253/2014 und (EU) 1254/2014

Modellbezeichnung	x-well D13 mit Bluetooth-Taster	x-well D13 mit Bluetooth-Taster und je einem PP1 Sensor	x-well D13 mit SmartControl Bluetooth	x-well D13 mit SmartControl Bluetooth und je einem PP1 Sensor
„Spezifischer Energieverbrauch (SEC) SEC-Klasse Klimazone kalt“	-82,75 kWh/(m² · a) A+	-82,75 kWh/(m² · a) A+	-85,29 kWh/(m² · a) A+	-88,36 kWh/(m² · a) A+
„Spezifischer Energieverbrauch (SEC) SEC-Klasse Klimazone durchschnittlich“	-40,11 kWh/(m² · a) A	-40,11 kWh/(m² · a) A	-42,02 kWh/(m² · a) A+	-44,24 kWh/(m² · a) A+
„Spezifischer Energieverbrauch (SEC) SEC-Klasse Klimazone warm“	-15,68 kWh/(m² · a) E	-15,68 kWh/(m² · a) E	-17,23 kWh/(m² · a) E	-18,97 kWh/(m² · a) E
Typ	Wohnraumlüftungsgerät (RVU) Zwei-Richtung-Lüftungsgerät (BVU) ohne Kanalanschlussstutzen	Wohnraumlüftungsgerät (RVU) Zwei-Richtung-Lüftungsgerät (BVU) ohne Kanalanschlussstutzen	Wohnraumlüftungsgerät (RVU) Zwei-Richtung-Lüftungsgerät (BVU) ohne Kanalanschlussstutzen	Wohnraumlüftungsgerät (RVU) Zwei-Richtung-Lüftungsgerät (BVU) ohne Kanalanschlussstutzen
Antrieb	3 Drehzahlen		variable Drehzahlen (VSD)	
Wärmerückgewinnungssystem	regenerativ			
Temperaturänderungsgrad	87,4%			
Höchster Luftvolumenstrom	43 m³/h			
Elektrische Eingangsleistung	6,2 W			
Schallleistungspegel	40 dB(A)			
Bezugs-Luftvolumenstrom	0,008 m³/s			
Bezugsdruckdifferenz	0 Pa			
Spezifische Eingangsleistung (SPI)	0,13 W/m³/h			
Steuerungsfaktor	1	1	0,85	0,65
Steuerungstypologie	Handsteuerung	Handsteuerung	Zentrale Bedarfssteuerung	Steuerung nach örtlichem Bedarf
Innere Höchstleckluftquote	---	---	---	---
Äußere Höchstleckluftquote	---	---	---	---
Mischquote	---	---	---	---
Lage und Beschreibung der Filterwechselanzeige*	Optische Anzeige am Lüfter			
Ein-Richtung-Lüftungsgeräte Anweisungen zur Anbringung regelbarer Außenluft- bzw. Abluftgitter	–	–	–	–
Anweisung zur Vormaontage und Zerlegung	www.kermi.com			
Druckschwankungsempfindlichkeit	44,3%	7,8 %	44,3%	7,8%
Luftdichtheit zwischen innen und außen	4,4 m³/h	4,4 m³/h	4,4 m³/h	4,4 m³/h
"Jährlicher Stromverbrauch (AEC) je 100 m² - Klimazone kalt“	179 kWh/a	179 kWh/a	129 kWh/a	76 kWh/a
"Jährlicher Stromverbrauch (AEC) je 100 m² - Klimazone durchschnittlich“	179 kWh/a	179 kWh/a	129 kWh/a	76 kWh/a
"Jährlicher Stromverbrauch (AEC) je 100 m² - Klimazone warm“	179 kWh/a	179 kWh/a	129 kWh/a	76 kWh/a
"Jährliche Einsparung an Heizenergie (AHS) je 100 m² - Klimazone kalt“	8723 kWh/a	8723 kWh/a	8852 kWh/a	9025 kWh/a
"Jährliche Einsparung an Heizenergie (AHS) je 100 m² - Klimazone durchschnittlich“	4459 kWh/a	4459 kWh/a	4525 kWh/a	4613 kWh/a
"Jährliche Einsparung an Heizenergie (AHS) je 100 m² - Klimazone warm“	2016 kWh/a	2016 kWh/a	2046 kWh/a	2086 kWh/a

* Es ist wichtig, die Filter regelmäßig zu ersetzen, damit eine gute Leistung und die Energieeffizienz des Gerätes erhalten bleibt.

x-well® D13
Technische Daten

Rohbauset D13: Einschubrohr

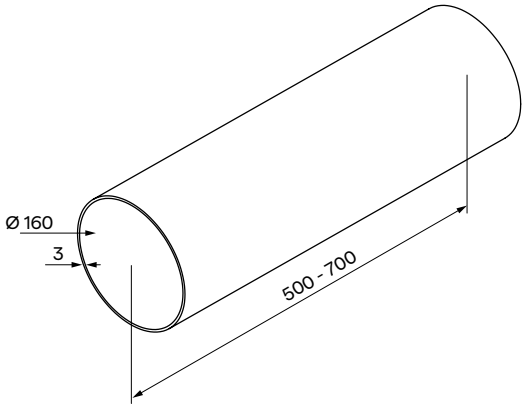

Montagestein D13

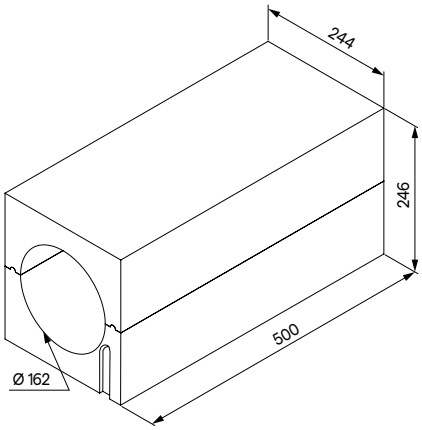

Rohbauset D13: Laibung Standard (mit zusätzlichem Gitter)

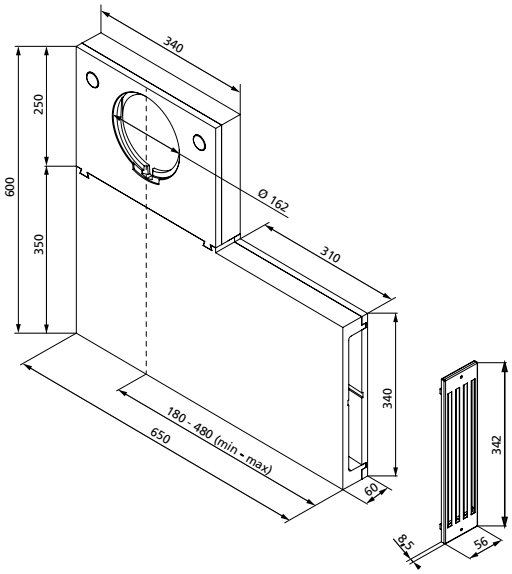

Fassadenelement Front (mit zusätzlicher Haube)

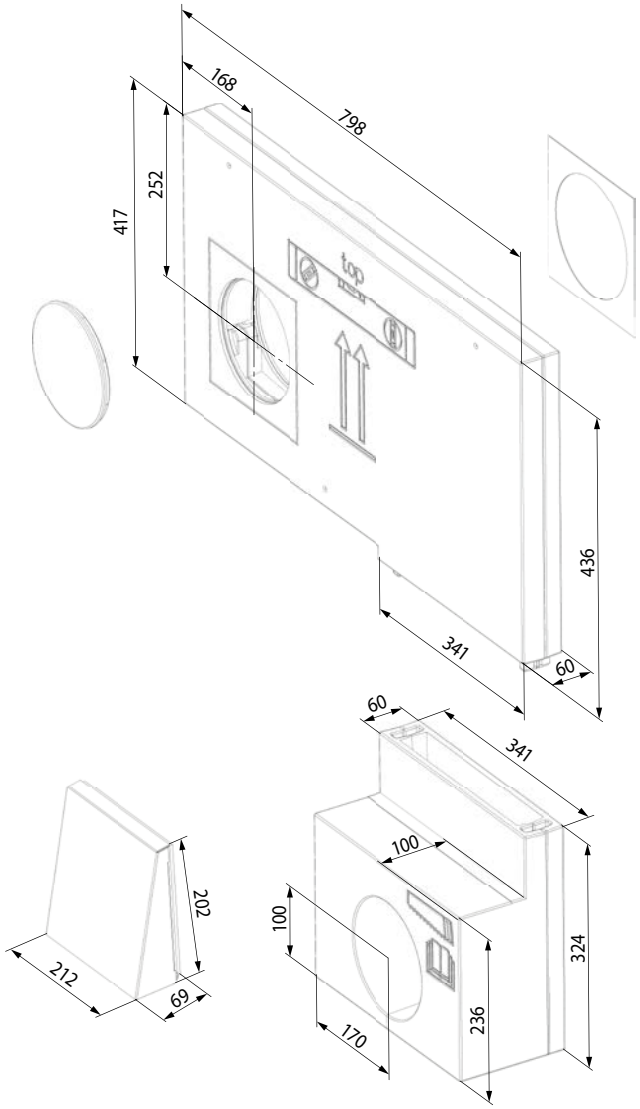

Laibungselement Top (mit zusätzlichem Gitter)

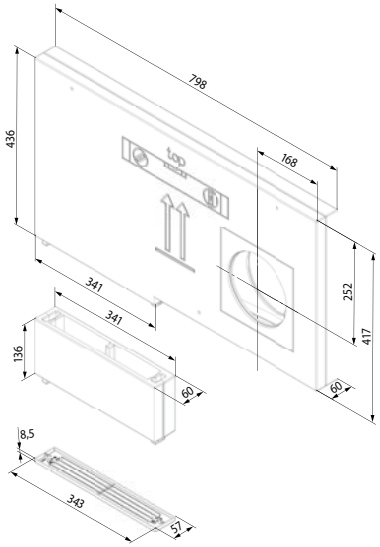

x-well® D13
Technische Daten

Außenhaube D13

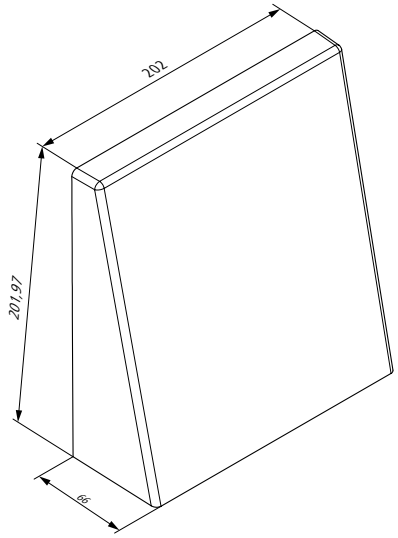

Innenblende D13

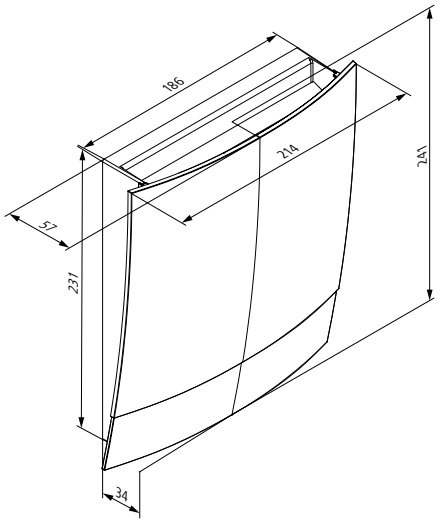

Schalldämmelement

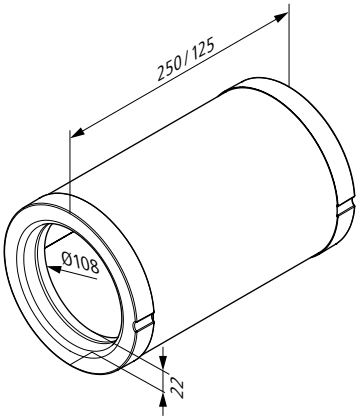
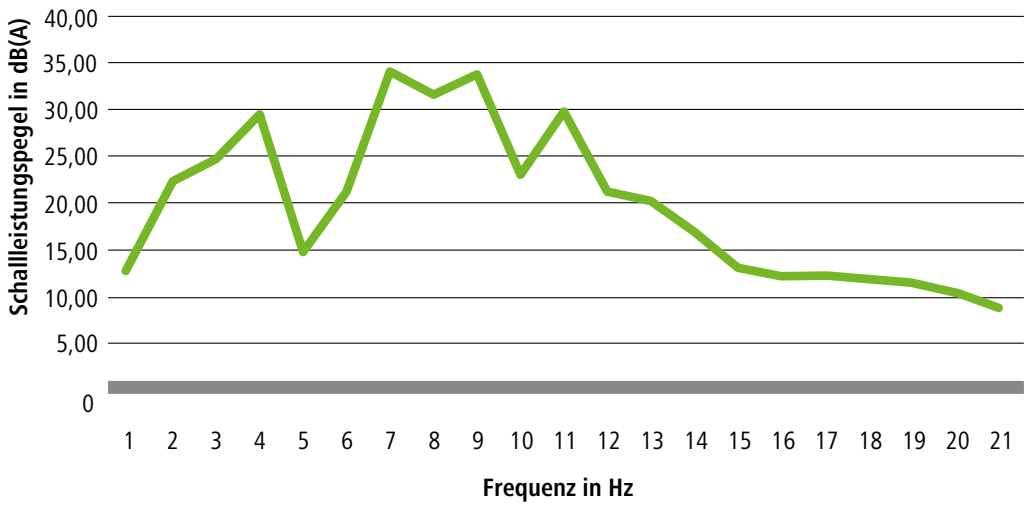
Frequenzband Stufe 3 (Abluft)