Montage- und Bedienungsanleitung (D)
Montage- en bedieningshandleiding (NL)
Installation and operation Instructions (GB)
Instructions de montage et d'utilisation (FR)
Istruzioni per il montaggio e d'uso (IT)
Instrukcja montażu i obsługi (PL)

COMFORT-WOHNUNGS-LÜFTUNG (D)
WARMTETERUGWINTOESTEL (NL)
HEAT RECOVERY UNIT (GB)
APPAREIL À RÉCUPÉRATION DE CHALEUR (FR)
APPARECCHIO DI VENTILAZIONE CON RECUPERO DI CALORE TIPO (IT)
REKUPERATO (PL)

CWL-300/400 Excellent
CWL-F-300 Excellent

Enthalpie Wärmtetauscher (DE)

Enthalpie warmtewisselaar (NL)

Enthalpy Heat Exchanger (GB)

Echangeur de chaleur enthalpique (FR)

Scambiatore di calore entalpico (IT)

Wymiennikiem ciepła entalpii (PL)

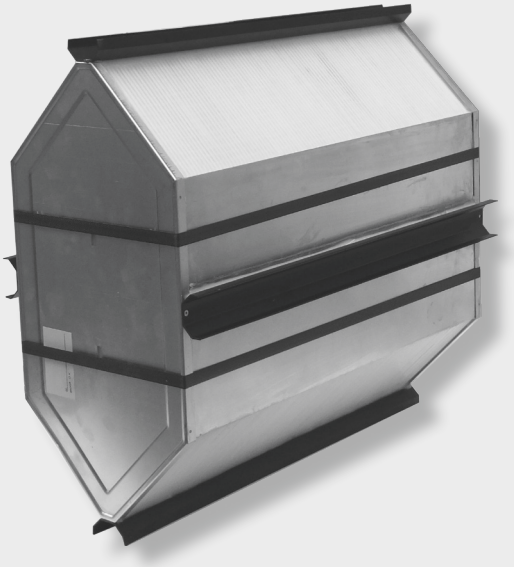

DE/ NL
GB/ FR
IT/ PL

WOLF GMBH / POSTFACH 1380 / D-84048 MAINBURG / TEL. +49.0.87 51 74-0 / FAX +49.0.87 51 74-16 00 / WWW.WOLF.EU
Art.-Nr.: 30 63 573_201709
Änderungen vorbehalten

Technische Daten Enthalpie Wärmtetauscher CWL-300/400 Exc. & CWL-F-300 Exc.
Technical information Enthalpy Heat Exchanger CWL-300/400 Exc. & CWL-F-300 Exc.
Technische informatie enthalpie warmtewisselaar CWL- 300/400 Exc. & CWL-F-300 Exc.
Informations techniques l' echangeur de chaleur enthalpique CWL-300/400 Exc. & CWL-F-300 Exc.
Informazioni tecniche scambiatore di calore entalpico CWL-300/400 Exc. & CWL-F-300 Exc.
informacje techniczne wymiennikiem ciepła entalpii CWL-300/400 Exc. & CWL-F-300 Exc.

DE

- Keine bewegende Teile wie beim Rotationwärmetauscher	
- Polymermenbran - antibakteriell behandelt	
- keine Geruchs- und Bakterienaustausch	
- mit Wasser abwaschbar	
- leicht austauschbar mit einem Standard Wärmetauscher	
- kein kondensatanschluss notwendig	
- Lebensdauer	15 Jahre
- Druckverlust	30 Pa
- Temperaturbereich	-25°C - +65°C
- Benötigte Filterklasse	mindestens G3
- Hygiene	AATCC - Zertifikat (VDI 6022)
- Wärmebereits-stellungsgrad	Gem. EN308: - 78%
	Gem. DIBt: - 137% (Feuchterückgewinnung 59%)

(gemessen bei: Luftvolumenstrom 225 m³h, Temperatur gem. EN 306: Außenluft 5°C, Abluft 25°C)

Druckverlust Wärmetauscher	Luftvolumenstrom [m³/h]	Druckverlust [Pa]
	100	19
	200	40
	300	72

NL

- Het ontbreken van bewegende delen als warmtewiel	
- Polymer membraan - antibacterieel behandeld	
- geen overdracht van geur en bacteriën	
- met water afwasbaar	
- eenvoudig te vervangen met standaard warmtewisselaar	
- geen condensafvoeraansluiting nodig	
- Levensduur	15 jaar
- Drukverschil	30 Pa
- Temperatuurbereik	-25°C - +65°C
- Vereiste filter klasse	minstens G3
- Hygiene	AATCC - certificaat (VDI 6022)
- Warmte rendement	Gem. EN308: - 78%
	Gem. DIBt: - 137% (vochtterugwinning 59%)

(gemeten bij: luchtvolumestroom 225 m³h,temperatuur gem. EN 306: buitenlucht 5°C, toevoerlucht 25°C)

Drukval warmtewisselaar	Luchtdebiet [m³/h]	Drukval [Pa]
	100	19
	200	40
	300	72

GB

- No moving parts such as the rotary heat exchanger	
- Polymer membrane - antibacterial treated	
- no exchange of odor and bacteria	
- water washable	
- easily replaceable with a standard heat exchanger	
- no condensate connection required	
- Lifetime	15 years
- Pressure drop	30 Pa
- Temperature range	-25°C - +65°C
- Required filter class	at least G3
- Hygiene	AATCC - certificate (VDI 6022)
- Heat recovery rate	Gem. EN308: - 78%
	Gem. DIBt: - 137% (Moisture recovery 59%)

(measured at: airflow 225 m³h, temperature acc. EN 306: Outside air 5°C, extract air 25°C)

Pressure drop heat exchanger	Air flow [m³/h]	Pressure drop [Pa]
	100	19
	200	40
	300	72

FR

- Pas de pièces mobiles telles que l'échangeur de chaleur rotatif	
- Membrane polymère - antibactérien traités	
- Aucune odeur et les bactéries échange	
- Lavable à l'eau	
- Facilement remplaçable par un échangeur de chaleur standard	
- Aucune connexion de condensat nécessaire	
- Durée de vie	15 annees
- La chute de pression	30 Pa
- Plage de température	-25°C - +65°C
- Classe de filtre requis	du moins G3
- Hygiène	AATCC - certificat (VDI 6022)
- Taux de récupé-ration de la chaleur	Gem. EN308: - 78%
	Gem. DIBt: - 137% (La récupération de l'humidité 59%)

(Mesuré à: débit d'air de 225 m³h, la température selon la norme EN 306: air extérieur 5°C, l'air extrait 25°C)

La chute de pression échangeur de chaleur	Débit d'air [m³/h]	La chute de pression[Pa]
	100	19
	200	40
	300	72

IT	- Non ci sono parti in movimento, come lo scambiatore di calore rotativo	
	- Membrana polimerica - antibatterico trattati	
	- nessun odore e batteri scambio	
	- acqua lavabile	
	- leicht austauschbar mit einem Standard Wärmetauscher	
	- facilmente sostituibile con uno scambiatore di calore standard	
	- tutta la vita	15 anni
	- caduta di pressione	30 Pa
	- intervallo di temperatura	-25°C - +65°C
	- Classe del filtro richiesto	almeno G3
	- igiene	AATCC - certificato (VDI 6022)
	- Tasso di recupero del calore	Gem. EN308: - 78%
		Gem. DIBt: - 137% (Il recupero di umidità 59%)
	(misurato: il flusso d'aria 225 m³h, acc temperatura. EN 306: aria esterna 5°C, estrarre l'aria a 25°C)	

caduta di pressione scambiatore di calore	Il flusso d'aria [m³/h]	caduta di pressione [Pa]
	100	19
	200	40
	300	72

PL	- Brak ruchomych części, takich jak obrotowego wymiennika ciepła	
	- Polimerowa membrana - antybakteryjny traktowane	
	- bez zapachu i bakterii wymiana	
	- zmywalny wodą	
	- łatwo wymienialna standardowego wymiennika ciepła	
	- brak połączenia kondensat konieczne	
	- dożywotnia	15 roku
	- spadek ciśnienia	30 Pa
	- Zakres temperatur	-25°C - +65°C
	- Wymagana klasa filtra	przynajmniej G3
	- higiena	AATCC - świadectwo (VDI 6022)
	- Stopa odzysku ciepła	Gem. EN308: - 78%
		Gem. DIBt: - 137% (Odzysk wilgoci 59%)
	(Mierzone: przepływ powietrza 225 m³h, temperatura według EN 306:. zewnętrzna powietrza od 5°C, wyciąg powietrza 25°C)	

spadek ciśnienia wymiennik ciepła	przepływ powietrza [m³/h]	spadek ciśnienia [Pa]
	100	19
	200	40
	300	72

Anwendungsgebiete/ Application areas/ Toepassingsgebieden
Domaines d'application/ Aree di applicazione/ Obszary zastosowań

DE	**Kaltes Klima** • 3 - 5% höhere Raumluftfeuchte • Energiereduzierung vom Vorheizregister aufgrund späteres einfrieren des Wärmetauscher
	Mitleres Klima • Wohnungen und Büros mit niedriger Feuchte im Raum • Nur anwendbar wenn neue Gebäude keine Baufeuchte mehr vorweisen • Wenn kein Kondensatablauf möglich • Energiereduzierung vom Vorheizregister aufgrund späteres einfrieren des Wärmetauschers
	Wärmes und feuchtes Klima • Wohnungen und Büros • Feuchtigkeit wird drauben gehalten • Energiereduzierung bei Klimatisierung • Niedriger Kondensationspunkt bei Kühlung

NL	**koud klimaat** • 3 - 5% hogere luchtvochtigheid • Energiebesparing door het voorverwarmen als gevolg van latere bevriezing van de warmtewisselaar
	gemiddeld klimaat • Huizen en kantoren met een lage luchtvochtigheid in de ruimte • Alleen van toepassing als nieuwe gebouwen geen bouwvocht vertonen • Als er geen condensafvoer mogelijk • Energiebesparing door het voorverwarmen als gevolg van latere bevriezing van de warmtewisselaar
	Warm en vochtig klimaat • Huizen en kantoren • Het vocht word buiten gehouden • Energiereductie bij klimaatregeling • Weinig condensatie bij koeling

GB	**Cold climate** • 3 - 5% higher humidity • Energy reduction by preheating due later freezing of the heat exchanger
	Medium climate • Homes and offices with low humidity in the room • Applicable only if new buildings show no building moisture • If no condensate discharge possible • Energy reduction by preheating due later freezing of the heat exchanger
	Hot and humid climate • Homes and offices • Moisture is kept outdoors • Energy reduction in air conditioning • Low condensation point for cooling

FR	**climat froid** • 3 - 5% une humidité plus élevée • La réduction de l'énergie par le préchauffage due plus tard le gel de l'échangeur de chaleur
	climat Mid • Maisons et bureaux avec une faible humidité dans la pièce • Applicable uniquement si les nouveaux bâtiments ne présentent pas l'humidité du bâtiment • Si aucune évacuation des condensats possible • La réduction de l'énergie par le préchauffage due plus tard le gel de l'échangeur de chaleur
	Climat chaud et humide • Maisons et bureaux • L'humidité est maintenu hors • La réduction de l'énergie dans l'air conditionné • Point de compensation au refroidissement faible

IT	**clima freddo** • 3 - 5% maggiore umidità • Riduzione dell'energia preriscaldando dovuto entro il congelamento dello scambiatore di calore
	mezz'aria • Case e uffici con bassa umidità nella stanza • Applicabile solo se i nuovi edifici non mostrano umidità edificio • Wenn kein Kondensatablauf möglich • Riduzione dell'energia preriscaldando dovuto entro il congelamento dello scambiatore di calore
	Clima caldo e umido • Case e uffici • L'umidità è tenuto fuori • Riduzione del consumo energetico negli impianti di condizionamento • Punto di condensazione basso per il raffreddamento

PL	**Zimny klimat** • 3 - 5% wyższa wilgotność • Zmniejszenia zużycia energii poprzez podgrzewanie później z powodu zamrożenia wymiennika ciepła
	Średnie powietrze • Domy i biura o niskiej wilgotności w pomieszczeniu • Zastosowanie jedynie w przypadku nowych budynków nie wykazują wilgoci budowlanej • Jeśli to możliwe, nie ma odpływu kondensatu • Zmniejszenia zużycia energii poprzez podgrzewanie później z powodu zamrożenia wymiennika ciepła
	Gorący i wilgotny klimat • Domy i biura • Wilgoć jest przechowywana • Zmniejszenia zużycia energii w klimatyzacji • Niski punkt kompensacji przy chłodzeniu

Montage Enthalpie Wärmtetauscher CWL-300/400 Exc. / Mounting Enthalpy Heat Exchanger CWL-300/400 Exc./ Montage enthalpie warmtewisselaar CWL- 300/400 Exc./ Montage l' echangeur de chaleur enthalpique CWL-300/400 Exc./Posizionamento scambiatore di calore entalpico CWL-300/400 Exc./ Zamocować wymiennikiem ciepła entalpii CWL-300/400 Exc.

1

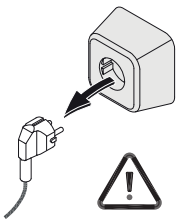

2

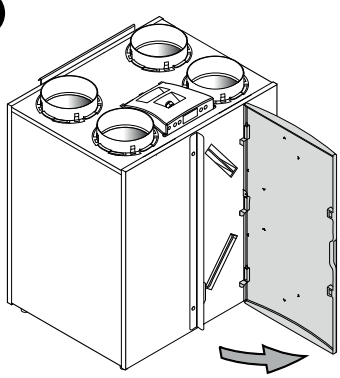

3

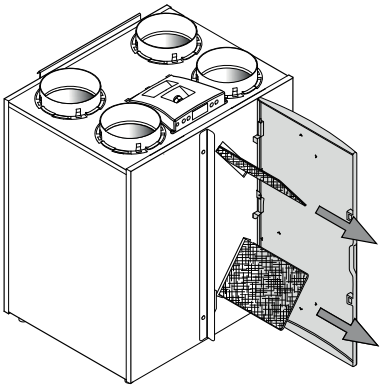

4

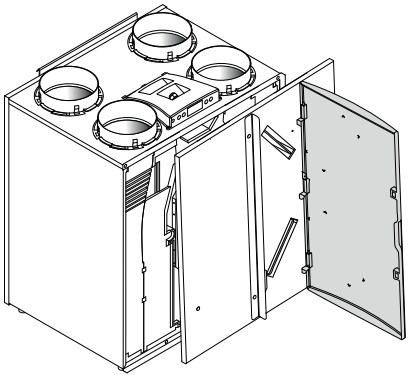

5

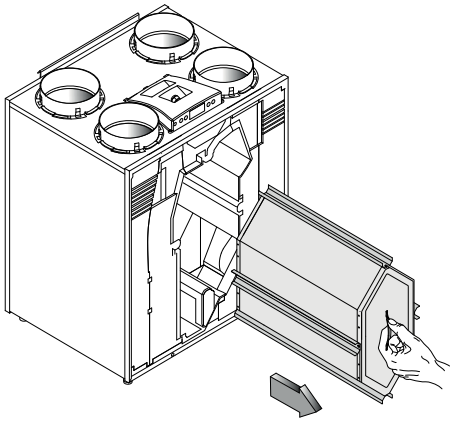

6

DE	Enthalpie Wärmtetauscher im Gerät montieren.
GB	Place the Enthalpy Heat Exchanger into the appliance.
NL	Plaats de Enthalpie Warmtewisselaar in het toestel.
FR	Monter l' echangeur de chaleur enthalpique.
IT	Inserire lo scambiatore di calore entalpico nell'apparecchio.
PL	Umieścić wymiennikiem ciepła entalpii w urządzeniu.

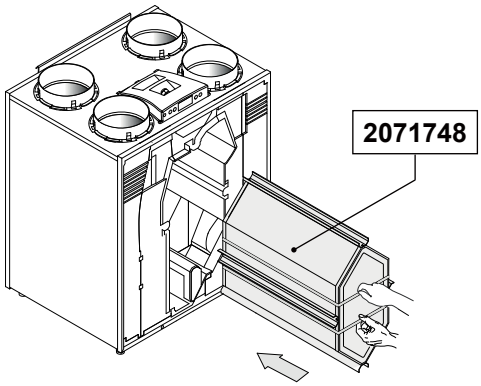

DE	Frontdeckel und Filter einbauen. Frontdeckel schließen.
GB	Place the frontcover and filter back. Close the filterdoor.
NL	Plaats hierna het voordeksel en de filters terug. Sluit de filterdeur.
FR	Reposer le couvercle avant et les filters. Fermer la trappe des filters.
IT	Montare il pannello anteriore e filtri. Chiudere lo sportello dei filtri.
PL	Zamocować przednią pokrywę i filtry. Zamknąć drzwi komory filtrów.

7

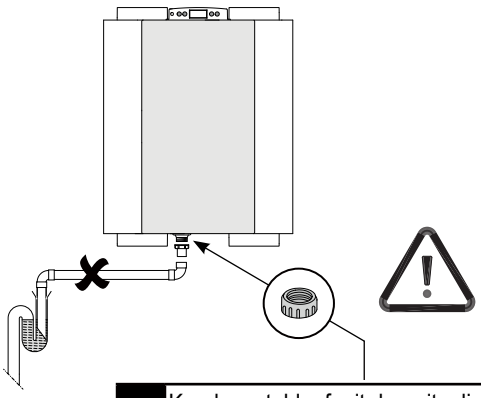

DE	Kondensatablauf mit der mitgelieferten Kappe verschließen.
GB	Close the condensate discharge with the supplied cap.
NL	Sluit de condensafvoer af met meegeleverde afsluitdop.
FR	Fermer l' évacuation de condensation avec fourni bouchon.
IT	Chiusura scarico della condensa fornito con tappo.
PL	Zamknij odpływ skroplin dostarczane z kapelusza.

8

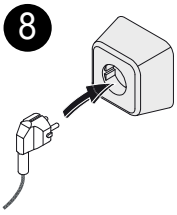

Montage Enthalpie Wärmtetauscher CWL-F-300/ Mounting Enthalpy Heat Exchanger CWL-F-300/
Montage Enthalpie Warmtewisselaar CWL-F-300/ Montage l' echangeur de chaleur enthalpique CWL-F-300
Posizionamento scambiatore di calore entalpico CWL-F-300/ Zamocować wymiennikiem ciepła entalpii CWL-F-300

1

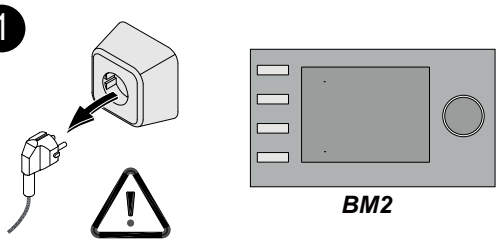

5

DE	Die Frontplatte öffnen (kann ggf. auch aus den Scharnieren gehoben werden).
GB	Swing open the front panel (can also be taken from the hinges, if required).
NL	Draai voorpaneel open (kan event. ook worden losgenomen van scharnieren).
FR	Faire pivoter le panneau avant (il peut évent. être libéré de ses charnières).
IT	Aprire il pannello anteriore (eventualmente lo si può toglieredai cardini).
PL	Odkręcić panel przedni (ewentualnie wyjąć z zawiasów).

2

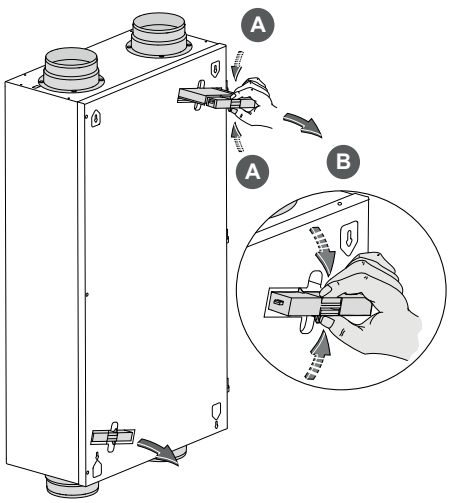

6

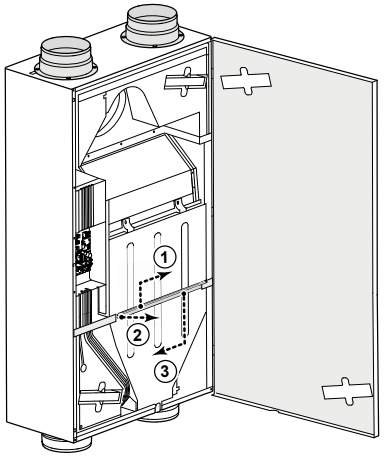

3

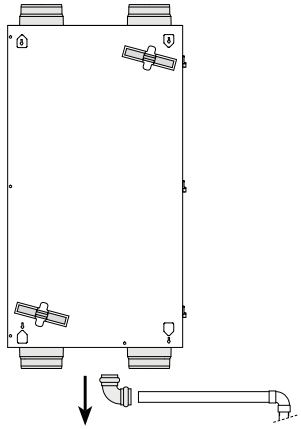

7

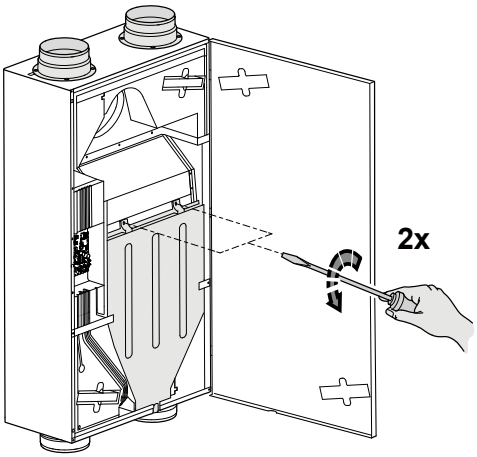

8

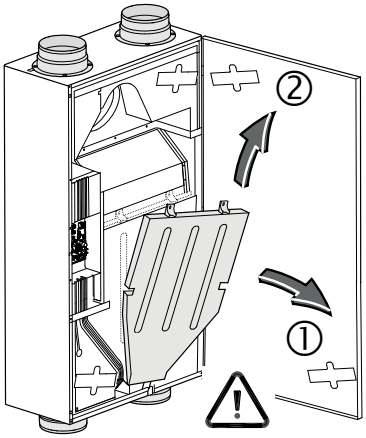

4

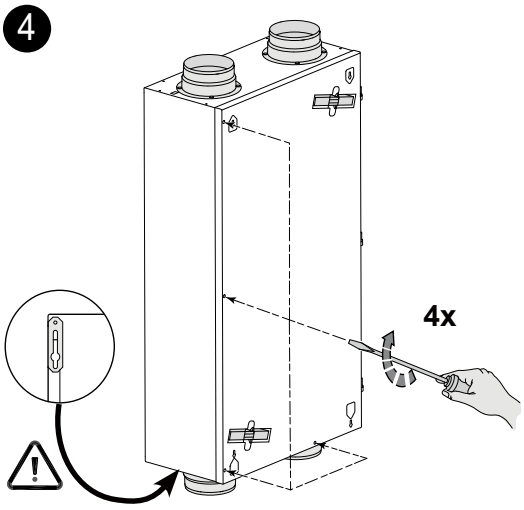

DE	**Bei Deckenmontage den Kondensatbehälter vorsichtig lösen. Es kann sich noch eine geringe Kondenswassermenge in der Kondensatwanne befinden!**
GB	**For ceiling mounting, carefully remove the condensate bin; there may still be some condensate left in the condensate bin!**
NL	**Bij plafondmontage de condenbak voorzichtig losnemen; er kan namelijk nog een geringe hoeveelheid condenswater in de condensbak staan!**
FR	**En cas de montage en plafond, déposer prudemment le bac de condensation; il peut en effet encore rester une petite quantité d'eau de condensation dans le bac de condensation!**
IT	**In caso di montaggio a soffitto rimuovere con cautela il contenitore della condensa; può esserci ancora una piccola quantità di acqua di condensa nel contenitore!**
PL	**Jeśli urządzenie zamontowane jest na suficie, to ostrożnie wyjąć pojemnik do kondensatu (skroplin), ponieważ w pojemniku może znajdować się niewielka ilość kondensatu!**

9

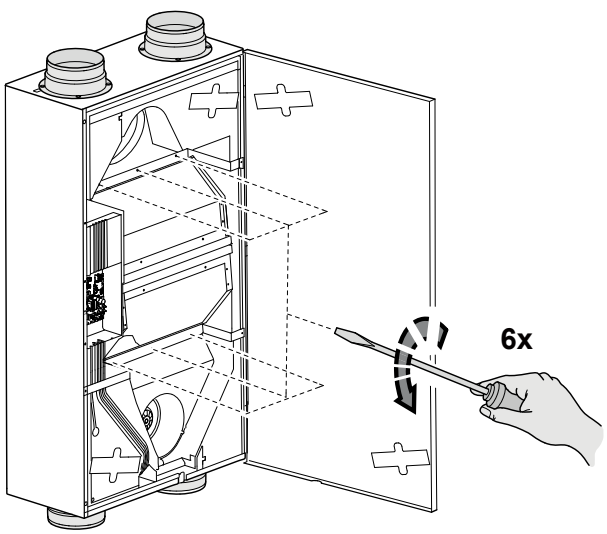

10

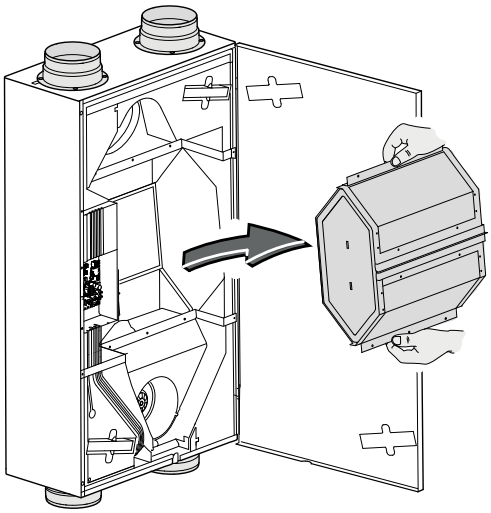

11

DE	Enthalpie Wärmtetauscher im Gerät montieren.
GB	Place the Enthalpy Heat Exchanger into the appliance.
NL	Plaats de Enthalpie Warmtewisselaar in het toestel.
FR	Monter l' echangeur de chaleur enthalpique.
IT	Inserire lo scambiatore di calore entalpico nell'apparecchio.
PL	Umieścić wymiennikiem ciepła entalpii w urządzeniu.

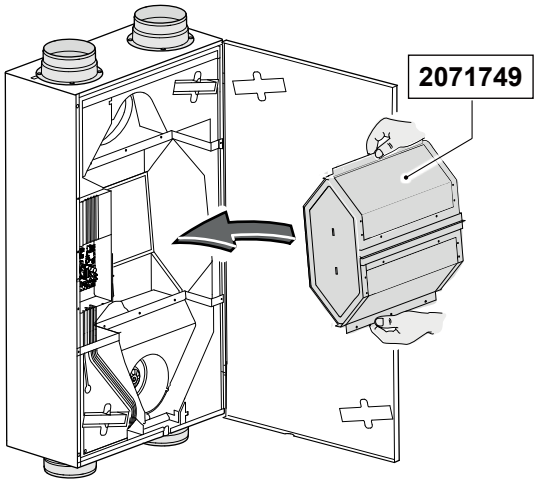

12

DE	Frontdeckel und filter einbeuen. Filtertür schließen.
GB	Place condensate bin, the frontcover and filter back.
NL	Plaats hierna de condensbak, het voordeksel en de filters terug.
FR	Reposer le bac de condensation, le couvercle avant et les filters.
IT	Montare il contenitore della condensa, il pannello anteriore e filtri.
PL	Zamocować Pojemnik do kondensatu, przednią pokrywę i filtry.

13

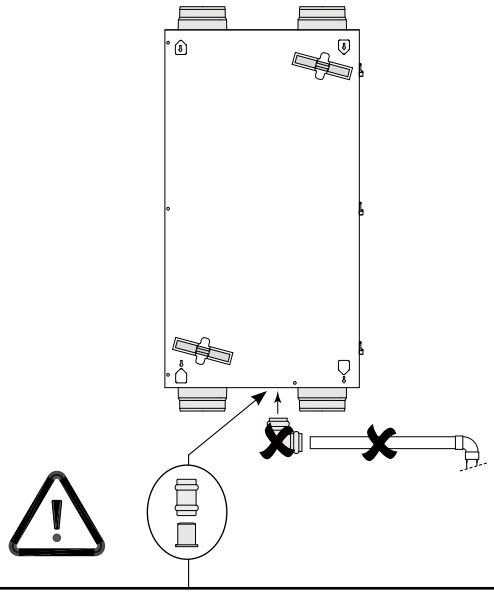

DE	Kondensatablauf mit der mitgelieferten Schiebemuffe & Kappe verschließen.
GB	Close the condensate discharge with the sliding sleeve & supplied cap.
NL	Sluit de condensafvoer af met meegeleverde schuifmof & afsluitdop.
FR	Fermer l' évacuation de condensation avec fourni manchon coulissant & bouchon.
IT	Chiusura scarico della condensa fornito con manicotto scorrevole & tappo.
PL	Zamknij odpływ skroplin dostarczane z tuleja przesuwna & kapelusza.

14

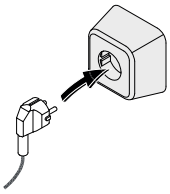

15

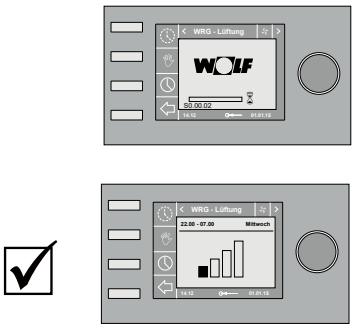

BM2

613585-H

WOLF GMBH

POSTFACH 1380 / D-84048 MAINBURG / TEL. +49.0. 87 51 74- 0 / FAX +49.0.87 51 74- 16 00

www.WOLF.eu

Art.-Nr.: 30 63 573_201709

Änderungen vorbehalten