VARIABOX
Kurzkatalog

Bals
Einfach. Gut. Verbunden.

VARIABOX

Das Bals Verteiler-System VARIABOX wird noch vielseitiger und flexibler. Als adaptive Weiterentwicklung sind ab sofort die neuen Netzwerkdatensteckdosen sowie die abschaltbar verriegelten CEE-Steckdosen verfügbar. So sind die Verteiler jetzt nach Bedarf mit den gängisten RJ45, HDMI oder USB-Anschlüssen bestückbar. Die codierte Flanschplatte mit seperatem Schalter nimmt die mechanisch verriegelte Anbausteckdose von 16A 3pol. bis 32A 5pol. in IP44 oder IP67 auf und passt sicht optisch perfekt in das Gesamtsystem ein.

Damit wird VARIABOX einmal mehr dem Ruf als echter Alleskönner unter den Verteiler-Systemen gerecht. Mit den Ausführungen S, M, L, XL und XXL als Wand- oder Mobilkombination finden Sie stets den passenden Verteiler für Ihre Anforderungen – immer flexibel und individuell konfigurierbar. Ein entscheidendes Plus der Verteiler ist ihre Wartungsfreiheit: Alle Anbausteckdosen sind mit der berührungssicheren QUICK-CONNECT-Anschlusstechnik ausgestattet. Ebenso einzigartig ist die Betätigungsklappe mit OTC-Mechanik (One Touch Close).

VARIABOX-Erweiterung abschaltbar/verriegelt:

- Perfekte optische Integration in das vorhandene System
- Bedienerfreundliche Anordnung bei mehreren Einheiten
- Mechanische Doppelverriegelung
- In 0-Stellung abschließbar
- Vernickelte Kontakte
- Hochwärmebeständiger Kontaktträger
- Höhere Flexibilität in der Variabox Systemlandschaft
- Geeignet für raue Umgebungsbedingungen
- Ausführungen in allen gängigen Uhrzeiten von 16A 3pol. bis 32A 5pol.
- Schutzarten IP44, IP54 und IP67

VARIABOX-Erweiterung Netzwerkdose:

- Perfekte optische Integration in das vorhandene System
- Wahlweise mit RJ45, HDMI oder USB bestückbar
- Verschiedene Datentechnik-Einsätze verfügbar
- Mit Berührungsschutz
- Schutzart IP54
- Höhere Flexibilität in der Variabox Systemlandschaft
- Im gestecken Zustand verschließbar und optional abschließbar
- Mit Beschriftungsfeldern

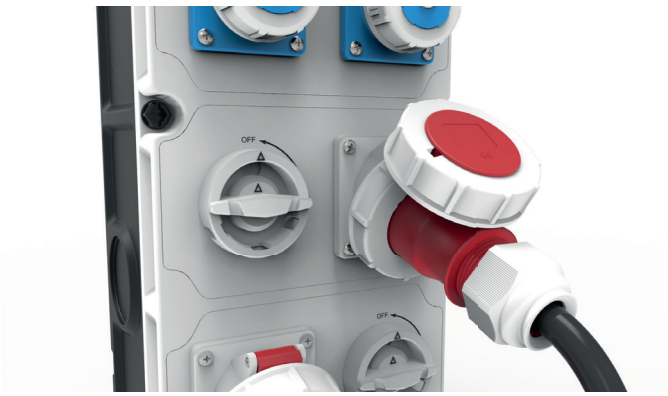

Abschaltbar verriegelte Flanschplatte im Detail.

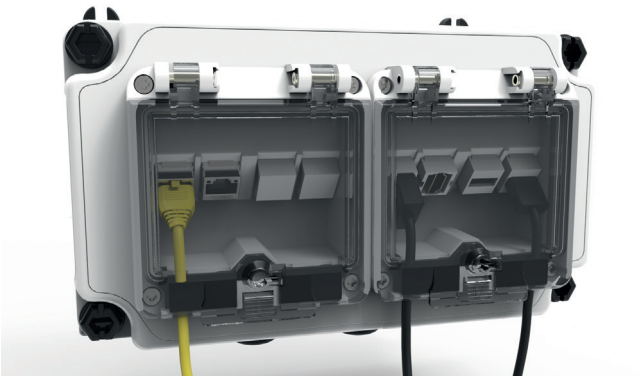
Die Datennetzwerkdose ist mit verschiedenen Einsätzen kompatibel.

Info

Über Uns	4 - 5
IEC 60417-6182 / DIN EN 61439	6 - 7
VARIABOX Technische Daten	8 - 9

VARIABOX

VARIABOX-S	10
VARIABOX-M	11 - 17
VARIABOX-L	18 - 22
VARIABOX-XL	23 - 26
VARIABOX-XXL	27 - 29
VARIABOX-L DUO	30

VARIABOX IP67

VARIABOX-S	31
VARIABOX-M	31
VARIABOX-L	31 - 32
VARIABOX-XL	32 - 33
VARIABOX-XXL	33

VARIABOX Plus

VARIABOX-S	34
VARIABOX-M	34
VARIABOX-L	34
VARIABOX-XL	35
VARIABOX-XXL	35
VARIABOX-L DUO	35

VARIABOX Mobil

VARIABOX-S	36
VARIABOX-M	36
VARIABOX-L	36 - 37
Nichtstationäre Prüfanlagen	37

VARIABOX Netzwerkkompaktverteiler

VARIABOX-S	38
VARIABOX-M	38
Zubehör	39

VARIABOX Abschaltbar / Verriegelt

VARIABOX-M	40 - 41
VARIABOX-L	40 - 41

Zubehör

Zubehör	42 - 43

Bals
Hauptverwaltung
Bals

Über ein halbes Jahrhundert Kompetenz und Erfahrung

Bals steht weltweit als Qualitätsmarke für Innovation, Zuverlässigkeit und Service. Vom ersten Tag an bis heute setzen wir auf höchste Qualität „Made in Germany“. Unsere Werke in Kirchhundem-Albaum, Freiwalde und Würdinghausen verfügen über hochqualifizierte, motivierte Teams, modernste Fertigungsanlagen und eine leistungsstarke Logistik. Unsere Produktpalette reicht von Steckern, Phasenwendern und Kupplungen über Steckdosen und Verteilerkombinationen bis hin zu Ladesteckvorrichtungen für Elektrofahrzeuge. Zahlreiche Zertifizierungen in- und ausländischer Prüfinstitutionen sowie Gebrauchsmuster und Patentschriften dokumentieren den hohen technischen Standard unserer Produkte.

Drei moderne Werke, ein einheitlicher Qualitätsstandard

Der Stammsitz unseres Unternehmens befindet sich von Beginn an in Kirchhundem-Albaum (NRW). Produktentwicklung, Marketing und Vertrieb sowie die Verwaltung sind hier angesiedelt. Das 1994 errichtete und schon mehrmals erweiterte Werk in Freiwalde (Brandenburg) verfügt über hochmoderne Fertigungsanlagen für die vollautomatische Produktion der CEE-Steckvorrichtungen sowie über ein leistungsstarkes Logistikzentrum. Die Produkte für die Infrastruktur der Elektromobilität werden in unserem 2021 fertiggestellten Werk in Kirchhundem-Würdinghausen produziert und gelagert.

CEE-Steckvorrichtungen für den Weltmarkt

Als unabhängiges, mittelständisches Familienunternehmen produzieren wir normierte Industriesteckvorrichtungen nach IEC 60309 1-2 sowie Steckvorrichtungssysteme, Verteiler und Systemkomponenten für die Elektromobilität. Mit Innovationen und patentierten Neuentwicklungen wie MULTI-GRIP oder QUICK-CONNECT setzen wir neue technische Standards. In mehr als 80 Ländern weltweit sind unsere Produkte erhältlich.

Kundennähe: Darauf ist bei uns Verlass

Immer nah am Kunden. Das ist für uns keine Floskel, sondern gelebte Realität. Flexibilität, Kundenorientierung und schnelles Reagieren auch auf kurzfristige Anforderungen sind für uns selbstverständlich. Daher ist die integrierte Fertigung – von der Produktidee und Konstruktion über den Werkzeugbau und die Fertigung bis hin zum Versand der Produkte – auf kurze Wege und schnellste Reaktionszeiten optimiert.

Installation erfordert Elektrofachkraft

Elektrotechnische Produkte, die früher nur in Fachgeschäften erworben werden konnten und die für ein ausgebildetes Fachpersonal bestimmt waren, werden heute im Zuge veränderter Einkaufsgewohnheiten auch in Baumärkten und Internetshops für Jedermann angeboten.
Mit diesem Wandel stellen sich jedoch auch neue Fragen: Ist es zulässig, dass Fachhandelsprodukte, die bei der Installation Fachkenntnisse voraussetzen von Jedermann eingekauft und installiert werden dürfen? Viele Produkte sind beispielsweise zum Einbau in elektrische Anlagen vorgesehen oder zur Reparatur von Geräten gedacht. Wohnungsrenovierungen sind oft mit dem Auswechseln oder der Neuinstallation von Schaltern, Steckdosen und Unterverteilungen verbunden. Fehlerhafte Installationen können dabei fatale Folgen haben!
Grundsätzlich gilt: Elektroinstallationen und Anlagen sollten nur von einer Elektrofachkraft ausgeführt werden.

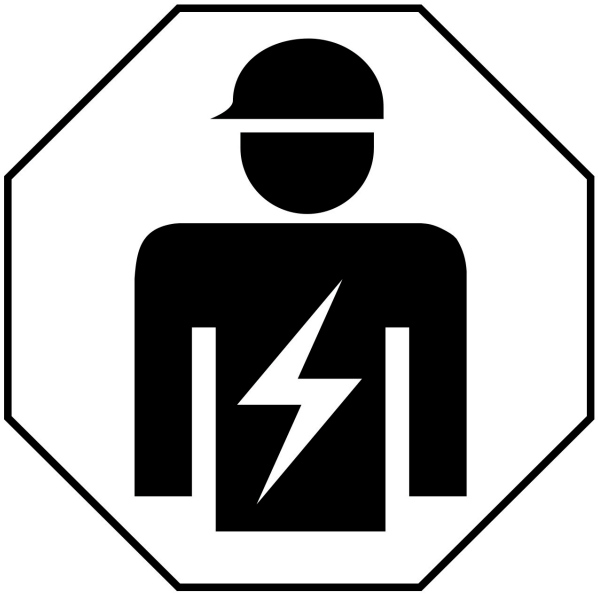

Produktsicherheitsrecht

Das Produktsicherheitsgesetz (ProdSG) verlangt, dass nur sichere Produkte in Umlauf gebracht werden - sicher in der eigentlichen Verwendung und der Installation.

Da es rechtlich nicht möglich ist, den Käuferkreis für elektrotechnische Produkte zu definieren, sollten Hersteller deshalb klar und deutlich darauf hinweisen, wenn besondere Fachkenntnisse für den Einbau notwendig sind. Am besten gelingt dies mit Piktogrammen, die jeder versteht. Sie helfen Herstellern, das Produktsicherheitsgesetz einzuhalten, und reduzieren so deren Produkthaftungsrisiken.

Warnsymbol „Installation, electrotechnical expertise“

Um auf das eingangs erwähnte Gefahrenpotential hinzuweisen, wird auf unseren Verpackungen oder auf unseren Produkten direkt ein optischer Hinweis angebracht, der symbolisiert, dass unsere Produkte ausschließlich von Elektrofachkräften installiert werden dürfen. Diese offizielle Produktkennzeichnung „Installation, electrotechnical expertise“ ist nach IEC 60417- 6182 genormt und wird vom ZVEI, ZVEH und DKE empfohlen.

Änderung der Norm DIN EN 61439

Die Norm DIN EN 61439 (2012) beschreibt als Nachfolgenorm der DIN EN 60439 die Anforderungen und Nachweise für alle Niederspannungs-Schaltgerätekombinationen. Anzuwenden ist die Norm für Energieverteiler, alle Schalt- und Steuerungsanlagen, Zählerschränke. Sie hat damit eine erhebliche Auswirkung auf die elektrische Energieverteilung in der Industrie, bei der Hausinstallation und auf Baustellen.
Künftig gibt es nur noch die ganzheitliche Betrachtung und den Begriff der Schaltgerätekombination. Anstelle des Typprüfberichtes muss für neue Schaltanlagen und Energieverteiler ein so genannter Bauartnachweis erbracht werden. Eine Niederspannungs-Schaltgerätekombination wird durch die Definition der Schnittstellenparameter durch den Anwender oder Planer beschrieben. Der Hersteller hat aufgrund der Schnittstellenparameter den inneren Ausbau der Niederspannungs-Schaltgerätekombination zu dimensionieren und zu definieren.

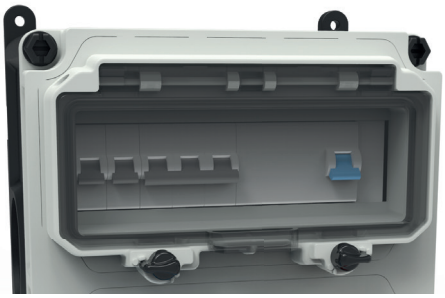

Die VARIABOX erfüllt die DIN EN 61439

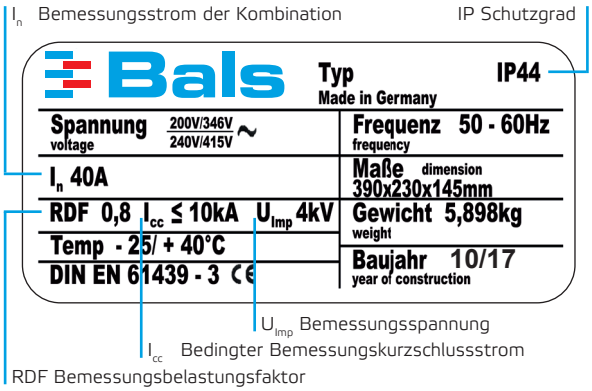

Beispiel Typenschild

Die DIN EN 61439 (2012) gliedert sich in einen Teil mit allgemeinen Anforderungen und einen weiteren Teil mit einer eigenen Produktnorm für die spezifischen Schaltgerätekombinationsarten. Die allgemeinen Grundanforderungen werden in der DIN EN 61439-1 festgelegt und durch entsprechende weitere Normteile den Besonderheiten der Anwendung angepasst, somit können wir unsere Produkte den folgenden 3 Normen zuordnen:

1. Energieschaltgerätekombinationen nach DIN EN 61439-2
2. Installationsverteiler nach DIN EN 61439-3
3. Baustromverteiler nach DIN EN DIN EN 61439-4

Weitere Inhalte der Norm werden folgendermaßen gegliedert: DIN EN 61439-5: Kabelverteilerschränke, DIN EN 61439-6: Schienenverteiler, DIN EN 61439-7: Schaltgerätekombinationen für besondere Betriebsstätten, Räume und Anlagen besonderer Art.

Welche Vorteile hat der Kunde durch die Normänderung?

Die DIN EN 61439 bildet die Grundlage für eine eindeutige Definition des Leistungsversprechens, das zwischen Anwender und Hersteller einer Schalt- oder Steuerungsanlage vereinbart wurde. Somit ist für beide Parteien die Erfüllung des Leistungsversprechens bewert- und darstellbar. Der Aufwand, der durch die Anwendung der neuen Norm entsteht, unterscheidet sich nicht wesentlich von dem vorherigen Aufwand. Die DIN EN 61439 führt den Hersteller strukturiert bis zu den erforderlichen Nachweisen. Ein Hersteller, der die neue Norm korrekt anwendet, kann definitiv nachweisen, dass seine Produkte sicher und zuverlässig betrieben werden können.

Bals Verteiler, Lösungen maßgeschneidert für die DIN EN 61439

Alle von Bals Elektrotechnik produzierten Steckvorrichtungskombinationen nach der Grundnorm DIN EN 61439-1 und den entsprechenden Normungsteilen DIN EN 61439-2, 61439-3, 61439-4 dürfen ausnahmslos von Laien bedient werden. Dies umfasst das Stecken und Ziehen von Steckvorrichtungen sowie das Bedienen durch von uns eingebaute Sicherungselemente wie Leitungsschutzschalter oder Fehlerstromschutzschalter.

Die Bedienelemente sind so installiert, dass sie der Schutzart IP 2X, die auch die Schutzart IP XXB abdeckt, entsprechen (DIN EN 61439-3 Absatz 8.2.2. und DIN EN 61439-2 Absatz 8.101 Anmerkung 1). Laien ist es natürlich nicht gestattet, Kombinationsgehäuse, die unter Spannung stehen, zu öffnen. Deshalb können unsere Gehäuse auch nur mit Hilfe eines geeigneten Werkzeuges geöffnet werden. Unsere Verteiler sind in der Regel anschlussfertig verdrahtet, somit sind wir als Hersteller dieser Produkte auch verantwortlich für die Erbringung der Nachweise. Für un- oder teilverdrahtete Geräte, die eine Weiterverarbeitung benötigen, können wir keinerlei Konformität erklären, da die Fertigstellung des Produktes nicht bei uns im Hause vollzogen wird.

Technische Daten Variabox

Größen	
Ausführung	Abmessung (H x B x T)
VARIABOX-S	130 x 230 x 145 mm
VARIABOX-M	260 x 230 x 145 mm
VARIABOX-L	390 x 230 x 145 mm
VARIABOX-XL	520 x 230 x 145 mm
VARIABOX-XXL	650 x 230 x 145 mm
VARIABOX-L DUO	390 x 460 x 145 mm
VARIABOX-XL DUO	520 x 460 x 145 mm
	weiterer modularer Ausbau möglich
Farben	Oberteil grau (Standard) RAL 7035 Oberteil gelb, ab 5 Stück erhältlich Oberteil blau, ab 5 Stück erhältlich Oberteil rot, ab 5 Stück erhältlich Unterteil schwarz RAL 9005
Form	Deckel gerade, CEE-Steckdosen geneigt
Material	PBT Polyester
Material-eigenschaften	selbstverlöschend, hitzebeständig, sehr kältefest, alterungsbeständig, seewasserresistent, elektrisch gut isolierend, bruchsicher, verschleißfest, abriebfest, formstabil
Langlebig	hohe Chemikalienbeständigkeit, UV-stabilisiert, geeignet für den Einsatz in rauen Umgebungen
Schlagfestigkeit	IK09

Hitzebeständigkeit	DIN EN 61439 / VDE 0660-600
Alterungsbeständig	Langzeitprüfung bei +80 Grad
Glühdrahttest	gem. DIN EN 60695
Schutz	Oberteil zum Unterteil plombierbar, OTC-Klappe plombierbar
Wandbefestigung	wahlweise Innen- bzw. Außenbefestigung
Deckelbefestigung	rechts anscharniert, wahlweise links möglich
Deckelschrauben	unverlierbar, mit Innen- und Außen-Sechskant, inklusive Schlitz, Drehmoment 2 Nm
Kabeleinführung	Stirnplatten oben und unten vorgeprägt, jeweils M12, M20, M25/M32/M40
Anbauten	bedienerfreundliche OTC-Mechanik (One Touch Close), CEE-Steckdosen 16A bis 63A mit wartungsfreier QUICK-CONNECT Anschlusstechnik, Datendosen, Interkompatibilität der Anbaudosen, optional mit Tragegriff erhältlich
Schutzart	IP44, IP54, IP67
Umwelt	PVC, cadmium-, halogen- und silikonfrei

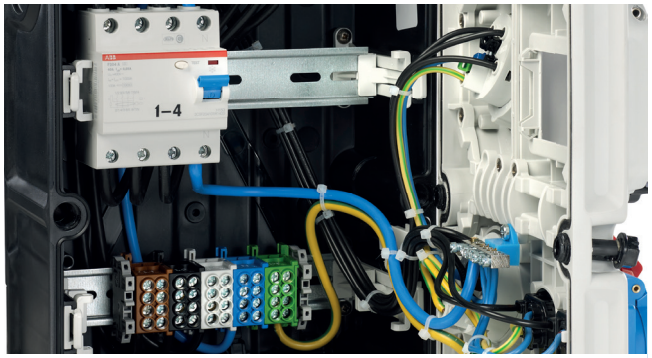

Vorschriftsmäßige und übersichtliche Verdrahtung

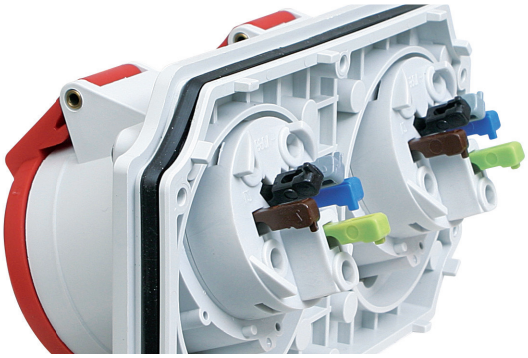
Alle Anbausteckdosen mit QUICK-CONNECT-Anschlusstechnik

Die Betätigungsklappe mit der einzigartigen OTC-Mechanik

Die metrischen Leitungseinführungen an den Stirnplatten

VARIABOX-S

30MB208

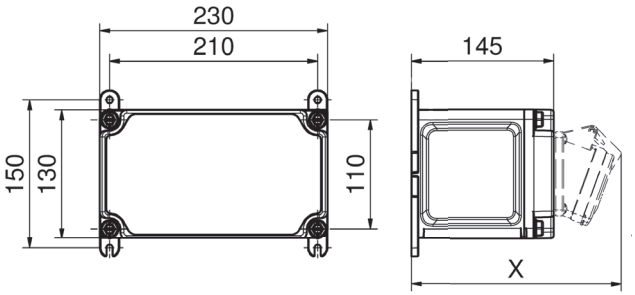

Standard-Leitungseinführungen vorgeprägt
Oben: 1xM12, 1xM20, 2xM25 oder 2xM32
Unten: 1xM12, 1xM20, 2xM25 oder 2xM32

VARIABOX-M

30MB207

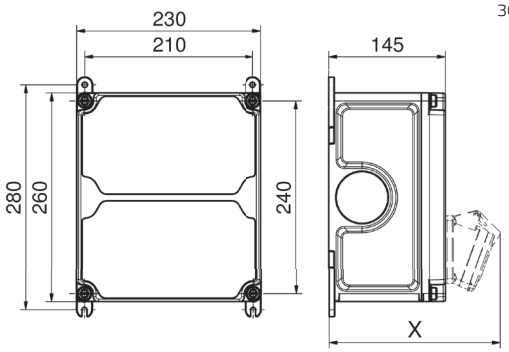

Standard-Leitungseinführungen vorgeprägt
Oben: 1xM12, 1xM20, 2xM32 oder 2xM40
Unten: 1xM12, 1xM20, 2xM32 oder 2xM40

VARIABOX-L

30MB206

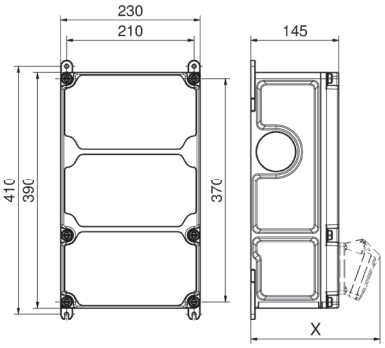

Standard-Leitungseinführungen vorgeprägt
Oben: 1xM12, 1xM20, 2xM40
Unten: 1xM12, 1xM20, 2xM40

VARIABOX-XL

30MB205

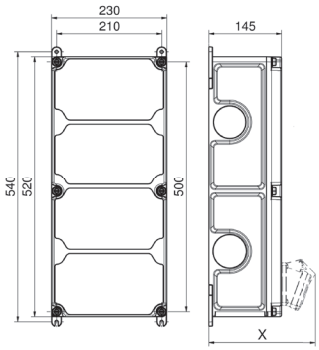

Standard-Leitungseinführungen vorgeprägt
Oben: 1xM12, 1xM20, 2xM40
Unten: 1xM12, 1xM20, 2xM40

VARIABOX-XXL

30MB204

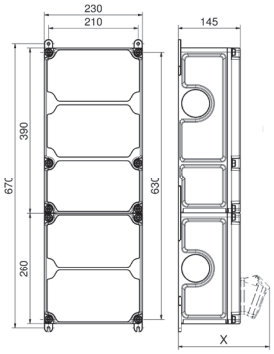

Standard-Leitungseinführungen vorgeprägt
Oben: 1xM12, 1xM20, 2xM40
Unten: 1xM12, 1xM20, 2xM40

VARIABOX-L DUO

30MB214

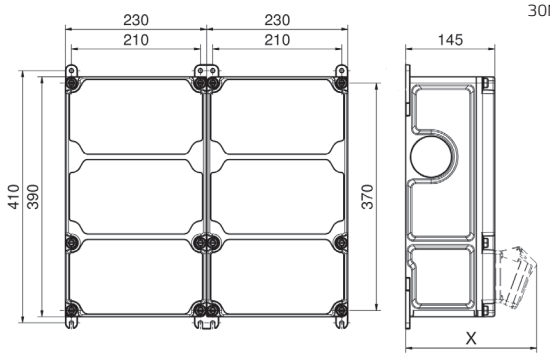

Standard-Leitungseinführungen vorgeprägt
Oben: 1xM12, 1xM20, 2xM40
Unten: 1xM12, 1xM20, 2xM40

Tabelle X-Maß

Bestückung	Bet.-Klappe	Schutzkont.-Steckd.		CEE 16A 3pol.		CEE 16A 4pol.		CEE 16A 5pol.		CEE 32A 3/4pol.		CEE 32A 5pol.		CEE 63A	
Schutzart		IP44	IP67	IP44	IP67	IP44	IP67	IP44	IP67	IP44	IP67	IP44	IP67	IP44	IP67
Tiefe X	180	162	205	200	200	204	202	207	205	211	213	213	214	229	231

Technische Informationen

- anschlussfertig verdrahtet
- Schutzart IP44
- alle Verteiler entsprechen der Norm DIN EN 61439 / IEC 61439

- Gehäuse aus hochwertigem, schlagfestem Kunststoff
- Oberteil zum Unterteil plombierbar
- mit Außen- und Innenbefestigung
- Deckelschrauben unverlierbar
- Oberteil gerade, CEE-Steckdosen geneigt
- alle CEE-Steckdosen mit schraubenloser, wartungsfreier QUICK-CONNECT-Anschlusstechnik
- Farben: Unterteil schwarz, Oberteil elektrograu (Gehäuseoberteil optional in den Farben gelb, rot oder blau)

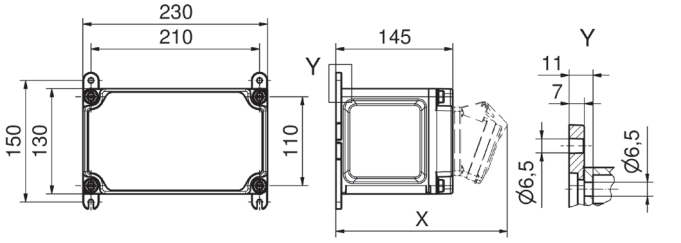

30 MB 208

Tiefenmaß X (in mm)

Bezeichnung	IP44	IP67	Bezeichnung	IP44	IP67
OTC-Klappe	180	180	CEE 16A 5p	207	205
Schutzk. Steckdose	162	205	CEE 32A 3p / 4p	211	213
CEE 16A 3p	200	200	CEE 32A 5p	213	214
CEE 16A 4p	204	202	CEE 63A 3p / 4p / 5p	229	231

Bestell-Nr. **89003**

ab Lager

Bestückung:
3 Schutzkontaktsteckdosen 16A, 230V

Leitungseinführung oben u. unten:
je 1 x M12, 1 x M20, 2 x M25

Anschlussmöglichkeit:
für 1 Leitung bis 5 x 6 mm²

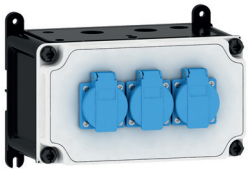

Bestell-Nr. **89006**

Bestückung:
4 Schutzkontaktsteckdosen 16A, 230V

Leitungseinführung oben u. unten:
je 1 x M12, 1 x M20, 2 x M25

Anschlussmöglichkeit:
für 1 Leitung bis 5 x 6 mm²

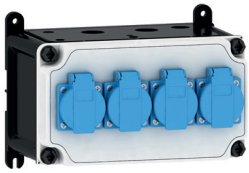

Bestell-Nr. **89002**

Bestückung:
1 Schutzkontaktsteckdose 16A, 230V
1 CEE-Steckdose 16A, 400V, 5p

Leitungseinführung oben u. unten:
je 1 x M12, 1 x M20, 2 x M25

Anschlussmöglichkeit:
für 1 Leitung bis 5 x 6 mm²

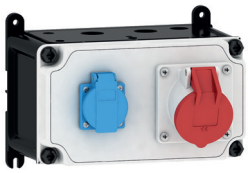

Bestell-Nr. **89004**

ab Lager

Bestückung:
2 Schutzkontaktsteckdosen 16A, 230V
1 CEE-Steckdose 16A, 400V, 5p

Leitungseinführung oben u. unten:
je 1 x M12, 1 x M20, 2 x M25

Anschlussmöglichkeit:
für 1 Leitung bis 5 x 6 mm²

Bestell-Nr. **89000**

Bestückung:
2 CEE-Steckdosen 16A, 400V, 5p

Leitungseinführung oben u. unten:
je 1 x M12, 1 x M20, 2 x M25

Anschlussmöglichkeit:
für 1 Leitung bis 5 x 6 mm²

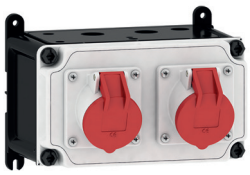

Bestell-Nr. **895347**

Bestückung:
2 Schutzkontaktsteckdosen 16A, 230V
2 RJ45 CAT 6a unter Betätigungsklappe, im gesteckten Zustand verschließbar

Leitungseinführung oben u. unten:
1 Kabelverschraubung M20 oben
1 Kabelverschraubung M25 oben mit Mehrfachdichteinsatz 2 x 8
1 x M20, 1 x M25 unten

Anschlussmöglichkeit:
für 1 Leitung bis 3 x 6 mm²

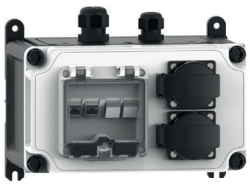

Technische Informationen

- anschlussfertig verdrahtet
- Schutzart IP44
- alle Verteiler entsprechen der Norm DIN EN 61439 / IEC 61439

- Gehäuse aus hochwertigem, schlagfestem Kunststoff
- Gehäusedeckel anscharniert
- Oberteil zum Unterteil plombierbar
- mit Außen- und Innenbefestigung
- bedienerfreundliche OTC-Betätigungsklappe
- Deckelschrauben unverlierbar
- Oberteil gerade, CEE-Steckdosen geneigt
- alle CEE-Steckdosen mit schraubenloser, wartungsfreier QUICK-CONNECT-Anschlusstechnik
- Farben: Unterteil schwarz, Oberteil elektrograu (Gehäuseoberteil optional in den Farben gelb, rot oder blau)

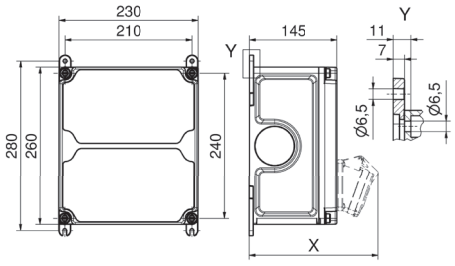

30 MB 207

Tiefenmaß X (in mm)

Bezeichnung	IP44	IP67	Bezeichnung	IP44	IP67
OTC-Klappe	180	180	CEE 16A 5p	207	205
Schutzk. Steckdose	162	205	CEE 32A 3p / 4p	211	213
CEE 16A 3p	200	200	CEE 32A 5p	213	214
CEE 16A 4p	204	202	CEE 63A 3p / 4p / 5p	229	231

Bestell-Nr. **89054**

Bestückung:
2 Schutzkontaktsteckdosen 16A, 230V

Absicherung:
2 Neozed D01, 1p

Leitungseinführung oben u. unten:
je 1 x M12, 1 x M20, 2 x M25

Anschlussmöglichkeit:
für 1 Leitung bis 3 x 6 mm²

Bestell-Nr. **89055**

Bestückung:
2 Schutzkontaktsteckdosen 16A, 230V

Absicherung:
2 C-Automat 16A, 1p

Leitungseinführung oben u. unten:
je 1 x M12, 1 x M20, 2 x M25

Anschlussmöglichkeit:
für 1 Leitung bis 3 x 6 mm²

Bestell-Nr. **89009**

ab Lager

Bestückung:
2 Schutzkontaktsteckdosen 16A, 230V

Absicherung:
1 FI 25/0,03A, 2p

Leitungseinführung oben u. unten:
je 1 x M12, 1 x M20, 2 x M25

Anschlussmöglichkeit:
für 1 Leitung bis 3 x 6 mm²

Bestell-Nr. **89057**

ab Lager

Bestückung:
2 Schutzkontaktsteckdosen 16A, 230V

Absicherung:
2 C-Automaten 16A, 1p
1 FI 25/0,03A, 2p

Leitungseinführung oben u. unten:
je 1 x M12, 1 x M20, 2 x M25

Anschlussmöglichkeit:
für 1 Leitung bis 3 x 6 mm²

Bestell-Nr. **896401**

Bestückung:
2 Schutzkontaktsteckdosen 16A, 230V
2 RJ45 CAT 6a unter Betätigungsklappe, im gesteckten Zustand verschließbar
1 Überspannungsableiter Typ 3 2p

Absicherung:
2 C-Automaten 16A, 1p
1 FI 25/0,03A, 2p

Leitungseinführung oben u. unten:
je 2 x M20, 1 x M25

Anschlussmöglichkeit:
für 1 Leitung bis 3 x 6 mm²

Bestell-Nr. **89031**

Bestückung:
3 Schutzkontaktsteckdosen 16A, 230V

Absicherung:
3 C-Automaten 16A, 1p

Leitungseinführung oben u. unten:
je 1 x M12, 1 x M20, 2 x M32

Anschlussmöglichkeit:
für 2 Leitungen bis 5 x 25 mm²

Technische Informationen

- anschlussfertig verdrahtet
- Schutzart IP44
- alle Verteiler entsprechen der Norm DIN EN 61439 / IEC 61439

Bestell-Nr. **89016**

ab Lager

Bestückung:
3 Schutzkontaktsteckdosen 16A, 230V

Absicherung:
3 C-Automaten 16A, 1p
1 FI 40/0,03A, 4p

Leitungseinführung oben u. unten:
je 1 x M12, 1 x M20, 2 x M32

Anschlussmöglichkeit:
für 2 Leitungen bis 5 x 25 mm²

mit FI allstromsensitiv Typ B: 890613

Bestell-Nr. **890400**

Bestückung:
3 Schutzkontaktsteckdosen 16A, 230V
1 Datendoppeldose RJ45 CAT 6a IP55

Absicherung:
3 C-Automaten 16A, 1p
1 FI 40/0,03A, 4p

Leitungseinführung oben u. unten:
je 2 x M20, 2 x M32

Anschlussmöglichkeit:
für 2 Leitungen bis 5 x 25 mm²

mit FI allstromsensitiv Typ B: 896232

Bestell-Nr. **89035**

Bestückung:
4 Schutzkontaktsteckdosen 16A, 230V

Absicherung:
4 Neozed D01, 1p

Leitungseinführung oben u. unten:
je 1 x M12, 1 x M20, 2 x M32

Anschlussmöglichkeit:
für 2 Leitungen bis 5 x 25 mm²

Bestell-Nr. **89034**

Bestückung:
4 Schutzkontaktsteckdosen 16A, 230V

Absicherung:
4 C-Automaten 16A, 1p

Leitungseinführung oben u. unten:
je 1 x M12, 1 x M20, 2 x M32

Anschlussmöglichkeit:
für 2 Leitungen bis 5 x 25 mm²

Bestell-Nr. **89033**

Bestückung:
4 Schutzkontaktsteckdosen 16A, 230V

Absicherung:
2 C-Automaten 16A, 1p
1 FI 40/0,03A, 4p

Leitungseinführung oben u. unten:
je 1 x M12, 1 x M20, 2 x M32

Anschlussmöglichkeit:
für 2 Leitungen bis 5 x 25 mm²

mit FI allstromsensitiv Typ B: 896233

Bestell-Nr. **89040**

Bestückung:
4 Schutzkontaktsteckdosen 16A, 230V

Absicherung:
4 C-Automat 16A, 1p
1 FI 40/0,03A, 4p

Leitungseinführung oben u. unten:
je 1 x M12, 1 x M20, 2 x M32

Anschlussmöglichkeit:
für 2 Leitungen bis 5 x 25 mm²

mit FI allstromsensitiv Typ B: 892884

Bestell-Nr. **89036**

Bestückung:
6 Schutzkontaktsteckdosen 16A, 230V

Leitungseinführung oben u. unten:
je 1 x M12, 1 x M20, 2 x M25

Anschlussmöglichkeit:
für 1 Leitung 5 x 6 mm²

Bestell-Nr. **896402**

Bestückung:
2 CEE-Steckdose 16A, 230V, 3p
2 Wechselstromzähler 5/25A

Absicherung:
2 FI/LS 16/0,03A 2p

Leitungseinführung oben u. unten:
je 1 x M12, 1 x M20, 2 x M25

Anschlussmöglichkeit:
für 2 Leitung 5 x 25 mm²

Technische Informationen

- anschlussfertig verdrahtet
- Schutzart IP44
- alle Verteiler entsprechen der Norm DIN EN 61439 / IEC 61439

Bestell-Nr. **89051**

Bestückung:
1 Schutzkontaktsteckdose 16A, 230V
1 CEE-Steckdose 16A, 400V, 5p

Absicherung:
1 Neozed D01, 1p

Leitungseinführung oben u. unten:
je 1 x M12, 1 x M20, 2 x M32

Anschlussmöglichkeit:
für 1 Leitung 5 x 6 mm²

Bestell-Nr. **89041**

Bestückung:
1 Schutzkontaktsteckdose 16A, 230V
1 CEE-Steckdose 16A, 400V, 5p

Absicherung:
1 Neozed D01, 1p
1 Neozed D01, 3p

Leitungseinführung oben u. unten:
je 1 x M12, 1 x M20, 2 x M32

Anschlussmöglichkeit:
für 2 Leitungen bis 5 x 25 mm²

Bestell-Nr. **89007**

Bestückung:
1 Schutzkontaktsteckdose 16A, 230V
1 CEE-Steckdose 16A, 400V, 5p

Absicherung:
1 C-Automat 16A, 1p

Leitungseinführung oben u. unten:
je 1 x M12, 1 x M20, 2 x M32

Anschlussmöglichkeit:
für 1 Leitung 5 x 6 mm²

Bestell-Nr. **89043**

Bestückung:
1 Schutzkontaktsteckdose 16A, 230V
1 CEE-Steckdose 16A, 400V, 5p

Absicherung:
1 C-Automat 16A, 1p
1 C-Automat 16A, 3p

Leitungseinführung oben u. unten:
je 1 x M12, 1 x M20, 2 x M32

Anschlussmöglichkeit:
für 2 Leitungen bis 5 x 25 mm²

Bestell-Nr. **89052**

Bestückung:
1 Schutzkontaktsteckdose 16A, 230V
1 CEE-Steckdose 16A, 400V, 5p

Absicherung:
1 FI 40/0,03A, 4p

Leitungseinführung oben u. unten:
je 1 x M12, 1 x M20, 2 x M25

Anschlussmöglichkeit:
für 1 Leitung 5 x 6 mm²

mit FI allstromsensitiv Typ B: 896234

Bestell-Nr. **89025**

Bestückung:
1 Schutzkontaktsteckdose 16A, 230V
1 CEE-Steckdose 16A, 400V, 5p

Absicherung:
1 Neozed D01, 1p
1 Neozed D01, 3p
1 FI 40/0,03A, 4p

Leitungseinführung oben u. unten:
je 1 x M12, 1 x M20, 2 x M40

Anschlussmöglichkeit:
für 2 Leitungen bis 5 x 25 mm²

mit FI allstromsensitiv Typ B: 896235

Bestell-Nr. **89053**

Bestückung:
1 Schutzkontaktsteckdose 16A, 230V
1 CEE-Steckdose 16A, 400V, 5p

Absicherung:
1 C-Automat 16A, 1p
1 FI 40/0,03A, 4p

Leitungseinführung oben u. unten:
je 1 x M12, 1 x M20, 2 x M32

Anschlussmöglichkeit:
für 2 Leitungen bis 5 x 25 mm²

mit FI allstromsensitiv Typ B: 896236

Bestell-Nr. **89042**

Bestückung:
1 Schutzkontaktsteckdose 16A, 230V
1 CEE-Steckdose 16A, 400V, 5p

Absicherung:
1 C-Automat 16A, 1p
1 C-Automat 16A, 3p
1 FI 40/0,03A, 4p

Leitungseinführung oben u. unten:
je 1 x M12, 1 x M20, 2 x M40

Anschlussmöglichkeit:
für 2 Leitungen bis 5 x 25 mm²

mit FI allstromsensitiv Typ B: 891495

Technische Informationen

- anschlussfertig verdrahtet
- Schutzart IP44
- alle Verteiler entsprechen der Norm DIN EN 61439 / IEC 61439

Bestell-Nr. **89147**

Bestückung:
2 Schutzkontaktsteckdosen 16A, 230V
1 CEE-Steckdose 16A, 400V, 5p

Leitungseinführung oben u. unten:
je 1 x M12, 1 x M20, 2 x M40

Anschlussmöglichkeit:
vorverdrahtet

Bestell-Nr. **89012**

Bestückung:
2 Schutzkontaktsteckdosen 16A, 230V
1 CEE-Steckdose 16A, 400V, 5p

Absicherung:
1 Neozed D01, 1p
1 Neozed D01, 3p

Leitungseinführung oben u. unten:
je 1 x M12, 1 x M20, 2 x M40

Anschlussmöglichkeit:
für 2 Leitungen bis 5 x 25 mm²

Bestell-Nr. **89044**

ab Lager

Bestückung:
2 Schutzkontaktsteckdosen 16A, 230V
1 CEE-Steckdose 16A, 400V, 5p

Absicherung:
2 Neozed D01, 1p
1 Neozed D01, 3p

Leitungseinführung oben u. unten:
je 1 x M12, 1 x M20, 2 x M40

Anschlussmöglichkeit:
für 2 Leitungen bis 5 x 25 mm²

Bestell-Nr. **89011**

ab Lager

Bestückung:
2 Schutzkontaktsteckdosen 16A, 230V
1 CEE-Steckdose 16A, 400V, 5p

Absicherung:
2 C-Automaten 16A, 1p
1 C-Automat 16A, 3p

Leitungseinführung oben u. unten:
je 1 x M12, 1 x M20, 2 x M40

Anschlussmöglichkeit:
für 2 Leitungen bis 5 x 25 mm²

Bestell-Nr. **89056**

Bestückung:
2 Schutzkontaktsteckdosen 16A, 230V
1 CEE-Steckdose 16A, 400V, 5p

Absicherung:
1 Neozed D01, 1p
1 Neozed D01, 3p
1 FI 40/0,03A, 4p

Leitungseinführung oben u. unten:
je 1 x M12, 1 x M20, 2 x M40

Anschlussmöglichkeit:
für 2 Leitungen bis 5 x 25 mm²

mit FI allstromsensitiv Typ B: 896237

Bestell-Nr. **89024**

Bestückung:
2 Schutzkontaktsteckdosen 16A, 230V
1 CEE-Steckdose 16A, 400V, 5p

Absicherung:
2 C-Automaten 16A, 1p
1 FI 40/0,03A, 4p

Leitungseinführung oben u. unten:
je 1 x M12, 1 x M20, 2 x M32

Anschlussmöglichkeit:
für 2 Leitungen bis 5 x 25 mm²

mit FI allstromsensitiv Typ B: 896238

Bestell-Nr. **89010**

ab Lager

Bestückung:
2 Schutzkontaktsteckdosen 16A, 230V
1 CEE-Steckdose 16A, 400V, 5p

Absicherung:
2 C-Automaten 16A, 1p
1 C-Automat 16A, 3p
1 FI 40/0,03A, 4p

Leitungseinführung oben u. unten:
je 1 x M12, 1 x M20, 2 x M40

Anschlussmöglichkeit:
für 2 Leitungen bis 5 x 25 mm²

mit FI allstromsensitiv Typ B: 89479

Bestell-Nr. **894639**

Bestückung:
1 Schutzkontaktsteckdose 16A, 230V
1 CEE-Steckdose 16A, 400V, 5p
1 Datendoppeldose RJ45 CAT 6a IP55

Absicherung:
1 C-Automat 16A, 1p
1 C-Automat 16A, 3p
1 FI 40/0,03A, 4p

Leitungseinführung oben u. unten:
je 2 x M20, 2 x M40

Anschlussmöglichkeit:
für 2 Leitung 5 x 25 mm²

mit FI allstromsensitiv Typ B: 896330

Technische Informationen

- anschlussfertig verdrahtet
- Schutzart IP44
- alle Verteiler entsprechen der Norm DIN EN 61439 / IEC 61439

Bestell-Nr. **89050**

Bestückung:
1 Schutzkontaktsteckdose 16A, 230V
1 CEE-Steckdose 32A, 400V, 5p

Absicherung:
1 Neozed D01, 1p
1 Neozed D02, 3p

Leitungseinführung oben u. unten:
je 1 x M12, 1 x M20, 2 x M40

Anschlussmöglichkeit:
für 2 Leitungen bis 5 x 25 mm²

Bestell-Nr. **89008**

Bestückung:
1 Schutzkontaktsteckdose 16A, 230V
1 CEE-Steckdose 32A, 400V, 5p

Absicherung:
1 C-Automat 16A, 1p

Leitungseinführung oben u. unten:
je 1 x M12, 1 x M20, 2 x M32

Anschlussmöglichkeit:
für 1 Leitung 5 x 6 mm²

Bestell-Nr. **89045**

Bestückung:
1 Schutzkontaktsteckdose 16A, 230V
1 CEE-Steckdose 32A, 400V, 5p

Absicherung:
1 C-Automat 16A, 1p
1 C-Automat 32A, 3p

Leitungseinführung oben u. unten:
je 1 x M12, 1 x M20, 2 x M40

Anschlussmöglichkeit:
für 2 Leitungen bis 5 x 25 mm²

Bestell-Nr. **89046**

Bestückung:
1 Schutzkontaktsteckdose 16A, 230V
1 CEE-Steckdose 32A, 400V, 5p

Absicherung:
1 C-Automat 16A, 1p
1 C-Automat 32A, 3p
1 FI 40/0,03A, 4p

Leitungseinführung oben u. unten:
je 1 x M12, 1 x M20, 2 x M40

Anschlussmöglichkeit:
für 2 Leitungen bis 5 x 25 mm²

mit FI allstromsensitiv Typ B: 891459

Bestell-Nr. **89059**

Bestückung:
2 Schutzkontaktsteckdosen 16A, 230V
1 CEE-Steckdose 32A, 400V, 5p

Absicherung:
1 Neozed D01, 1p
1 Neozed D02, 3p

Leitungseinführung oben u. unten:
je 1 x M12, 1 x M20, 2 x M40

Anschlussmöglichkeit:
für 2 Leitungen bis 5 x 25 mm²

Bestell-Nr. **89015**

Bestückung:
2 Schutzkontaktsteckdosen 16A, 230V
1 CEE-Steckdose 32A, 400V, 5p

Absicherung:
2 Neozed D01, 1p
1 Neozed D02, 3p

Leitungseinführung oben u. unten:
je 1 x M12, 1 x M20, 2 x M40

Anschlussmöglichkeit:
für 2 Leitungen bis 5 x 25 mm²

Bestell-Nr. **89014**

Bestückung:
2 Schutzkontaktsteckdosen 16A, 230V
1 CEE-Steckdose 32A, 400V, 5p

Absicherung:
2 C-Automaten 16A, 1p
1 C-Automat 32A, 3p

Leitungseinführung oben u. unten:
je 1 x M12, 1 x M20, 2 x M40

Anschlussmöglichkeit:
für 2 Leitungen bis 5 x 25 mm²

Bestell-Nr. **89027**

Bestückung:
2 Schutzkontaktsteckdosen 16A, 230V
1 CEE-Steckdose 32A, 400V, 5p

Absicherung:
1 Neozed D01, 1p
1 Neozed D02, 3p
1 FI 40/0,03A, 4p

Leitungseinführung oben u. unten:
je 1 x M12, 1 x M20, 2 x M40

Anschlussmöglichkeit:
für 2 Leitungen bis 5 x 25 mm²

mit FI allstromsensitiv Typ B: 896239

Technische Informationen

- anschlussfertig verdrahtet
- Schutzart IP44
- alle Verteiler entsprechen der Norm DIN EN 61439 / IEC 61439

Bestell-Nr. **89026**

Bestückung:
2 Schutzkontaktsteckdosen 16A, 230V
1 CEE-Steckdose 32A, 400V, 5p

Absicherung:
2 C-Automaten 16A, 1p
1 FI 40/0,03A, 4p

Leitungseinführung oben u. unten:
je 1 x M12, 1 x M20, 2 x M32

Anschlussmöglichkeit:
für 2 Leitungen bis 5 x 25 mm²

Bestell-Nr. **89013**

ab Lager

Bestückung:
2 Schutzkontaktsteckdosen 16A, 230V
1 CEE-Steckdose 32A, 400V, 5p

Absicherung:
2 C-Automaten 16A, 1p
1 C-Automat 32A, 3p
1 FI 40/0,03A, 4p

Leitungseinführung oben u. unten:
je 1 x M12, 1 x M20, 2 x M40

Anschlussmöglichkeit:
für 2 Leitungen bis 5 x 25 mm²

mit FI allstromsensitiv Typ B: 89549

Bestell-Nr. **89019**

Bestückung:
2 CEE-Steckdosen 16A, 400V, 5p

Absicherung:
2 Neozed D01, 3p

Leitungseinführung oben u. unten:
je 1 x M12, 1 x M20, 2 x M40

Anschlussmöglichkeit:
für 2 Leitungen bis 5 x 25 mm²

Bestell-Nr. **89018**

Bestückung:
2 CEE-Steckdosen 16A, 400V, 5p

Absicherung:
2 C-Automaten 16A, 3p

Leitungseinführung oben u. unten:
je 1 x M12, 1 x M20, 2 x M40

Anschlussmöglichkeit:
für 2 Leitungen bis 5 x 25 mm²

Bestell-Nr. **89017**

Bestückung:
2 CEE-Steckdosen 16A, 400V, 5p

Absicherung:
2 C-Automaten 16A, 3p
1 FI 40/0,03A, 4p

Leitungseinführung oben u. unten:
je 1 x M12, 1 x M20, 2 x M40

Anschlussmöglichkeit:
für 2 Leitungen bis 5 x 25 mm²

mit FI allstromsensitiv Typ B: 894749

Bestell-Nr. **89028**

Bestückung:
2 Schutzkontaktsteckdosen 16A, 230V
2 CEE-Steckdosen 16A, 400V, 5p

Leitungseinführung oben u. unten:
je 1 x M12, 1 x M20, 2 x M25

Anschlussmöglichkeit:
für 1 Leitung 3 x 4 mm² und
1 Leitung 5 x 4 mm²

Bestell-Nr. **896403**

Bestückung:
2 Schutzkontaktsteckdosen 16A, 230V
1 CEE-Steckdose 16A, 400V, 5p
2 RJ45 CAT 6a unter Betätigungsklappe, im gesteckten Zustand verschließbar

Leitungseinführung oben u. unten:
je 2 x M20, 1 x M25

Anschlussmöglichkeit:
für 1 Leitung bis 5 x 6 mm²

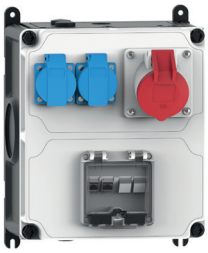

Bestell-Nr. **89022**

Bestückung:
1 CEE-Steckdose 16A, 400V, 5p
1 CEE-Steckdose 32A, 400V, 5p

Absicherung:
1 Neozed D01, 3p
1 Neozed D02, 3p

Leitungseinführung oben u. unten:
je 1 x M12, 1 x M20, 2 x M40

Anschlussmöglichkeit:
für 2 Leitungen bis 5 x 25 mm²

Technische Informationen

- anschlussfertig verdrahtet
- Schutzart IP44
- alle Verteiler entsprechen der Norm DIN EN 61439 / IEC 61439

Bestell-Nr. **89021**

Bestückung:
1 CEE-Steckdose 16A, 400V, 5p
1 CEE-Steckdose 32A, 400V, 5p

Absicherung:
1 C-Automat 16A, 3p
1 C-Automat 32A, 3p

Leitungseinführung oben u. unten:
je 1 x M12, 1 x M20, 2 x M40

Anschlussmöglichkeit:
für 2 Leitungen bis 5 x 25 mm²

Bestell-Nr. **89048**

Bestückung:
1 CEE-Steckdose 16A, 400V, 5p
1 CEE-Steckdose 32A, 400V, 5p

Absicherung:
1 C-Automat 16A, 3p
1 C-Automat 32A, 3p
1 FI 40/0,03A, 4p

Leitungseinführung oben u. unten:
je 1 x M12, 1 x M20, 2 x M40

Anschlussmöglichkeit:
für 2 Leitungen bis 5 x 25 mm²

mit FI allstromsensitiv Typ B: 892848

Bestell-Nr. **89029**

Bestückung:
2 Schutzkontaktsteckdosen 16A, 230V
1 CEE-Steckdose 16A, 400V, 5p
1 CEE-Steckdose 32A, 400V, 5p

Leitungseinführung oben u. unten:
je 1 x M25, 1 x M32

Anschlussmöglichkeit:
für 2 Leitungen bis 5 x 10 mm²

Bestell-Nr. **89039**

Bestückung:
3 Schutzkontaktsteckdosen 16A, 230V
1 CEE-Steckdose 16A, 400V, 5p
1 CEE-Steckdose 32A, 400V, 5p

Leitungseinführung oben u. unten:
je 2 x M25, 1 x M32

Anschlussmöglichkeit:
für 1 Leitung 3 x 4 mm², 1 Leitung 5 x 4 mm² und 1 Leitung 5 x 6 mm²

Bestell-Nr. **89023**

Bestückung:
2 CEE-Steckdosen 32A, 400V, 5p

Absicherung:
2 Neozed D02, 3p

Leitungseinführung oben u. unten:
je 1 x M12, 1 x M20, 2 x M40

Anschlussmöglichkeit:
für 2 Leitungen bis 5 x 25 mm²

Bestell-Nr. **89047**

Bestückung:
2 CEE-Steckdosen 32A, 400V, 5p

Absicherung:
2 C-Automaten 32A, 3p

Leitungseinführung oben u. unten:
je 1 x M12, 1 x M20, 2 x M40

Anschlussmöglichkeit:
für 2 Leitungen bis 5 x 25 mm²

Bestell-Nr. **890011**

Bestückung:
2 CEE-Steckdosen 32A, 400V, 5p

Absicherung:
2 C-Automaten 32A, 3p
1 FI 63/0,03A, 4p

Leitungseinführung oben u. unten:
je 1 x M12, 1 x M20, 2 x M40

Anschlussmöglichkeit:
für 2 Leitungen bis 5 x 25 mm²

mit FI allstromsensitiv Typ B: 893238

Bestell-Nr. **89030**

Bestückung:
2 Schutzkontaktsteckdosen 16A, 230V
2 CEE-Steckdosen 32A, 400V, 5p

Leitungseinführung oben u. unten:
je 1 x M25, 1 x M32

Anschlussmöglichkeit:
für 1 Leitung 3 x 6 mm² und
1 Leitung 5 x 10 mm²

Technische Informationen

- anschlussfertig verdrahtet
- Schutzart IP44
- alle Verteiler entsprechen der Norm DIN EN 61439 / IEC 61439

- Gehäuse aus hochwertigem, schlagfestem Kunststoff
- Gehäusedeckel anscharniert
- Oberteil zum Unterteil plombierbar
- mit Außen- und Innenbefestigung
- bedienerfreundliche OTC-Betätigungsklappe
- Deckelschrauben unverlierbar
- Oberteil gerade, CEE-Steckdosen geneigt
- alle CEE-Steckdosen mit schraubenloser, wartungsfreier
- QUICK-CONNECT-Anschlusstechnik
- Farben: Unterteil schwarz, Oberteil elektrograu (Gehäuseoberteil optional in den Farben gelb, rot oder blau)

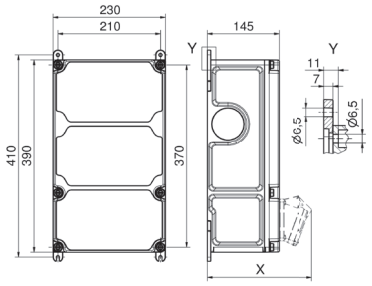

30 MB 206

Tiefenmaß X (in mm)

Bezeichnung	IP44	IP67
OTC-Klappe	180	180
Schutzk. Steckdose	162	205
CEE 16A 3p	200	200
CEE 16A 4p	204	202

Bezeichnung	IP44	IP67
CEE 16A 5p	207	205
CEE 32A 3p / 4p	211	213
CEE 32A 5p	213	214
CEE 63A 3p / 4p / 5p	229	231

Bestell-Nr. **890084**

Bestückung:
4 Schutzkontaktsteckdosen 16A, 230V
1 Datendoppeldose RJ45 CAT6a IP55

Absicherung:
4 C-Automaten 16A, 1p
1 FI 40/0,03A, 4p

Leitungseinführung oben u. unten:
je 2 x M20, 2 x M32

Anschlussmöglichkeit:
für 2 Leitungen bis 5 x 25 mm²

mit FI allstromsensitiv Typ B: 896241

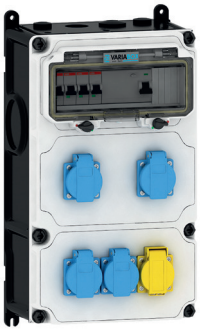

Bestell-Nr. **894879**

Bestückung:
4 Schutzkontaktsteckdosen 16A, 230V
2 RJ45 CAT 6a unter Betätigungsklappe, im gesteckten Zustand verschließbar

Absicherung:
4 C-Automaten 16A, 1p
1 FI 40/0,03A, 4p

Leitungseinführung oben u. unten:
je 2 x M20, 2 x M40

Anschlussmöglichkeit:
für 2 Leitungen bis 5 x 25 mm²

mit FI allstromsensitiv Typ B: 896331

Bestell-Nr. **89084**

Bestückung:
6 Schutzkontaktsteckdosen 16A, 230V

Absicherung:
6 C-Automaten 16A, 1p
1 FI 40/0,03A, 4p

Leitungseinführung oben u. unten:
je 1 x M12, 1 x M20, 2 x M40

Anschlussmöglichkeit:
für 2 Leitungen bis 5 x 25 mm²

mit FI allstromsensitiv Typ B: 891664

Bestell-Nr. **89062**

Bestückung:
2 Schutzkontaktsteckdosen 16A, 230V
1 CEE-Steckdose 16A, 400V, 5p

Absicherung:
2 Neozed D01, 1p
1 Neozed D01, 3p
1 FI 40/0,03A, 4p

Leitungseinführung oben u. unten:
je 1 x M12, 1 x M20, 2 x M40

Anschlussmöglichkeit:
für 2 Leitungen bis 5 x 25 mm²

mit FI allstromsensitiv Typ B: 896244

Bestell-Nr. **890275**

Bestückung:
2 Schutzkontaktsteckdosen 16A, 230V
1 CEE-Steckdose 16A, 400V, 5p
1 Datendoppeldose RJ45 CAT6a IP55

Absicherung:
2 C-Automaten 16A, 1p
1 C-Automat 16A, 3p
1 FI 40/0,03A, 4p

Leitungseinführung oben u. unten:
je 2 x M20, 2 x M40

Anschlussmöglichkeit:
für 2 Leitungen bis 5 x 25 mm²

mit FI allstromsensitiv Typ B: 890130

Bestell-Nr. **890242**

Bestückung:
3 Schutzkontaktsteckdosen 16A, 230V
1 CEE-Steckdose 16A, 400V, 5p
1 Datendoppeldose RJ45 CAT6a IP55

Absicherung:
3 C-Automaten 16A, 1p
1 C-Automat 16A, 3p
1 FI 40/0,03A, 4p

Leitungseinführung oben u. unten:
je 2 x M20, 2 x M40

Anschlussmöglichkeit:
für 2 Leitungen bis 5 x 25 mm²

mit FI allstromsensitiv Typ B: 895225

Technische Informationen

- anschlussfertig verdrahtet
- Schutzart IP44
- alle Verteiler entsprechen der Norm DIN EN 61439 / IEC 61439

Bestell-Nr. **89082**

Bestückung:
4 Schutzkontaktsteckdosen 16A, 230V
1 CEE-Steckdose 16A, 400V, 5p

Absicherung:
4 C-Automaten 16A, 1p
1 C-Automat 16A, 3p
1 FI 40/0,03A, 4p

Leitungseinführung oben u. unten:
je 1 x M12, 1 x M20, 2 x M40

Anschlussmöglichkeit:
für 2 Leitungen bis 5 x 25 mm²

mit FI allstromsensitiv Typ B: 891682

Bestell-Nr. **896337**

Bestückung:
2 Schutzkontaktsteckdosen 16A, 230V
1 CEE-Steckdose 16A, 400V, 5p
2 RJ45 CAT 6a unter Betätigungsklappe, im gesteckten Zustand verschließbar

Absicherung:
2 C-Automaten 16A, 1p
1 C-Automat 16A, 3p
1 FI 40/0,03A, 4p

Leitungseinführung oben u. unten:
je 2 x M20, 2 x M40

Anschlussmöglichkeit:
für 2 Leitungen bis 5 x 25 mm²

mit FI allstromsensitiv Typ B: 896338

Bestell-Nr. **890278**

Bestückung:
2 Schutzkontaktsteckdosen 16A, 230V
1 CEE-Steckdose 32A, 400V, 5p
1 Datendoppeldose RJ45 CAT6a IP55

Absicherung:
2 C-Automaten 16A, 1p
1 C-Automat 32A, 3p
1 FI 40/0,03A, 4p

Leitungseinführung oben u. unten:
je 2 x M20, 2 x M40

Anschlussmöglichkeit:
für 2 Leitungen bis 5 x 25 mm²

mit FI allstromsensitiv Typ B: 896245

Bestell-Nr. **89088**

Bestückung:
4 Schutzkontaktsteckdosen 16A, 230V
1 CEE-Steckdose 32A, 400V, 5p

Absicherung:
2 C-Automaten 16A, 1p
1 C-Automat 32A, 3p
1 FI 40/0,03A, 4p

Leitungseinführung oben u. unten:
je 1 x M12, 1 x M20, 2 x M40

Anschlussmöglichkeit:
für 2 Leitungen bis 5 x 25 mm²

mit FI allstromsensitiv Typ B: 890494

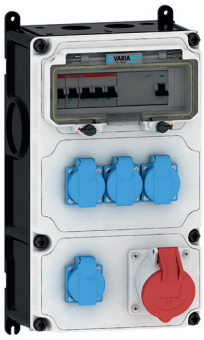

Bestell-Nr. **89085**

Bestückung:
2 Schutzkontaktsteckdosen 16A, 230V
2 CEE-Steckdosen 16A, 400V, 5p

Absicherung:
2 Neozed D01, 1p
2 Neozed D01, 3p

Leitungseinführung oben u. unten:
je 1 x M12, 1 x M20, 2 x M40

Anschlussmöglichkeit:
für 2 Leitungen bis 5 x 25 mm²

ab Lager

Bestell-Nr. **89065**

Bestückung:
2 Schutzkontaktsteckdosen 16A, 230V
2 CEE-Steckdosen 16A, 400V, 5p

Absicherung:
2 C-Automaten 16A, 1p
2 C-Automaten 16A, 3p

Leitungseinführung oben u. unten:
je 1 x M12, 1 x M20, 2 x M40

Anschlussmöglichkeit:
für 2 Leitungen bis 5 x 25 mm²

Bestell-Nr. **89075**

Bestückung:
2 Schutzkontaktsteckdosen 16A, 230V
2 CEE-Steckdosen 16A, 400V, 5p

Absicherung:
2 C-Automaten 16A, 1p
2 C-Automaten 16A, 3p
1 FI 40/0,03A, 4p

Leitungseinführung oben u. unten:
je 1 x M12, 1 x M20, 2 x M40

Anschlussmöglichkeit:
für 2 Leitungen bis 5 x 25 mm²

mit FI allstromsensitiv Typ B: 89260

ab Lager

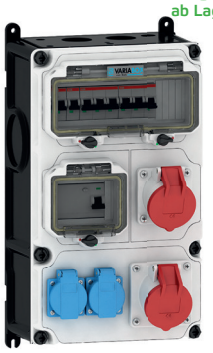

Bestell-Nr. **89087**

Bestückung:
3 Schutzkontaktsteckdosen 16A, 230V
1 CEE-Steckdose 16A, 400V, 5p

Absicherung:
3 C-Automaten 16A, 1p
1 C-Automat 16A, 3p

Leitungseinführung oben u. unten:
je 1 x M12, 1 x M20, 2 x M40

Anschlussmöglichkeit:
für 2 Leitungen bis 5 x 25 mm²

Technische Informationen

- anschlussfertig verdrahtet
- Schutzart IP44
- alle Verteiler entsprechen der Norm DIN EN 61439 / IEC 61439

Bestell-Nr. **89081**

Bestückung:
3 Schutzkontaktsteckdosen 16A, 230V
2 CEE-Steckdosen 16A, 400V, 5p

Absicherung:
3 C-Automaten 16A, 1p
2 C-Automaten 16A, 3p

Leitungseinführung oben u. unten:
je 1 x M12, 1 x M20, 2 x M40

Anschlussmöglichkeit:
für 2 Leitungen bis 5 x 25 mm²

Bestell-Nr. **89061**

Bestückung:
1 Schutzkontaktsteckdose 16A, 230V
1 CEE-Steckdose 16A, 400V, 5p
1 CEE-Steckdose 32A, 400V, 5p

Absicherung:
1 Neozed D01, 1p
1 Neozed D01, 3p
1 Neozed D02, 3p

Leitungseinführung oben u. unten:
je 1 x M12, 1 x M20, 2 x M40

Anschlussmöglichkeit:
für 2 Leitungen bis 5 x 25 mm²

Bestell-Nr. **89086**

Bestückung:
2 Schutzkontaktsteckdosen 16A, 230V
1 CEE-Steckdose 16A, 400V, 5p
1 CEE-Steckdose 32A, 400V, 5p

Absicherung:
2 Neozed D01, 1p
1 Neozed D01, 3p
1 Neozed D02, 3p

Leitungseinführung oben u. unten:
je 1 x M12, 1 x M20, 2 x M40

Anschlussmöglichkeit:
für 2 Leitungen bis 5 x 25 mm²

ab Lager

Bestell-Nr. **89067**

Bestückung:
2 Schutzkontaktsteckdosen 16A, 230V
1 CEE-Steckdose 16A, 400V, 5p
1 CEE-Steckdose 32A, 400V, 5p

Absicherung:
2 C-Automaten 16A, 1p
1 C-Automat 16A, 3p

Leitungseinführung oben u. unten:
je 1 x M12, 1 x M20, 2 x M40

Anschlussmöglichkeit:
für 2 Leitungen bis 5 x 25 mm²

Bestell-Nr. **89068**

Bestückung:
2 Schutzkontaktsteckdosen 16A, 230V
1 CEE-Steckdose 16A, 400V, 5p
1 CEE-Steckdose 32A, 400V, 5p

Absicherung:
2 C-Automaten 16A, 1p
1 C-Automat 16A, 3p
1 C-Automat 32A, 3p

Leitungseinführung oben u. unten:
je 1 x M12, 1 x M20, 2 x M40

Anschlussmöglichkeit:
für 2 Leitungen bis 5 x 25 mm²

ab Lager

Bestell-Nr. **89078**

Bestückung:
2 Schutzkontaktsteckdosen 16A, 230V
1 CEE-Steckdose 16A, 400V, 5p
1 CEE-Steckdose 32A, 400V, 5p

Absicherung:
2 Neozed D01, 1p
1 Neozed D01, 3p
1 FI 40/0,03A, 4p

Leitungseinführung oben u. unten:
je 1 x M12, 1 x M20, 2 x M40

Anschlussmöglichkeit:
für 2 Leitungen bis 5 x 25 mm²

mit FI allstromsensitiv Typ B: 892813

Bestell-Nr. **89066**

Bestückung:
2 Schutzkontaktsteckdosen 16A, 230V
1 CEE-Steckdose 16A, 400V, 5p
1 CEE-Steckdose 32A, 400V, 5p

Absicherung:
2 C-Automaten 16A, 1p
1 C-Automat 16A, 3p
1 FI 40/0,03A, 4p

Leitungseinführung oben u. unten:
je 1 x M12, 1 x M20, 2 x M40

Anschlussmöglichkeit:
für 2 Leitungen bis 5 x 25 mm²

mit FI allstromsensitiv Typ B: 892296

ab Lager

Bestell-Nr. **89076**

Bestückung:
2 Schutzkontaktsteckdosen 16A, 230V
1 CEE-Steckdose 16A, 400V, 5p
1 CEE-Steckdose 32A, 400V, 5p

Absicherung:
2 C-Automaten 16A, 1p
1 C-Automat 16A, 3p
1 C-Automat 32A, 3p
1 FI 40/0,03A, 4p

Leitungseinführung oben u. unten:
je 1 x M12, 1 x M20, 2 x M40

Anschlussmöglichkeit:
für 2 Leitungen bis 5 x 25 mm²

mit FI allstromsensitiv Typ B: 89496

ab Lager

Technische Informationen

- anschlussfertig verdrahtet
- Schutzart IP44
- alle Verteiler entsprechen der Norm DIN EN 61439 / IEC 61439

Bestell-Nr. **89077**

Bestückung:
2 Schutzkontaktsteckdosen 16A, 230V
1 CEE-Steckdose 16A, 400V, 5p
1 CEE-Steckdose 32A, 400V, 5p

Absicherung:
2 C-Automaten 16A, 1p
1 C-Automat 16A, 3p
1 C-Automat 32A, 3p
1 FI 63/0,03A, 4p

Leitungseinführung oben u. unten:
je 1 x M12, 1 x M20, 2 x M40

Anschlussmöglichkeit:
für 2 Leitungen bis 5 x 25 mm²

mit FI allstromsensitiv Typ B: 893552

Bestell-Nr. **890755**

Bestückung:
2 Schutzkontaktsteckdosen 16A, 230V
1 CEE-Steckdose 16A, 400V, 5p
1 CEE-Steckdose 32A, 400V, 5p
1 Datendoppeldose RJ45 CAT6a IP55

Absicherung:
2 C-Automaten 16A, 1p
1 C-Automat 16A, 3p
1 FI 40/0,03A, 4p

Leitungseinführung oben u. unten:
je 2 x M20, 2 x M40

Anschlussmöglichkeit:
für 2 Leitungen bis 5 x 25 mm²

mit FI allstromsensitiv Typ B: 896247

Bestell-Nr. **89072**

Bestückung:
3 Schutzkontaktsteckdosen 16A, 230V
1 CEE-Steckdose 16A, 400V, 5p
1 CEE-Steckdose 32A, 400V, 5p

Absicherung:
3 Neozed D01, 1p
1 Neozed D01, 3p

Leitungseinführung oben u. unten:
je 1 x M12, 1 x M20, 2 x M40

Anschlussmöglichkeit:
für 2 Leitungen bis 5 x 25 mm²

Bestell-Nr. **89071**

Bestückung:
3 Schutzkontaktsteckdosen 16A, 230V
1 CEE-Steckdose 16A, 400V, 5p
1 CEE-Steckdose 32A, 400V, 5p

Absicherung:
3 C-Automaten 16A, 1p
1 C-Automat 16A, 3p

Leitungseinführung oben u. unten:
je 1 x M12, 1 x M20, 2 x M40

Anschlussmöglichkeit:
für 2 Leitungen bis 5 x 25 mm²

Bestell-Nr. **89070**

Bestückung:
3 Schutzkontaktsteckdosen 16A, 230V
1 CEE-Steckdose 16A, 400V, 5p
1 CEE-Steckdose 32A, 400V, 5p

Absicherung:
3 C-Automaten 16A, 1p
1 C-Automat 16A, 3p
1 C-Automat 32A, 3p

Leitungseinführung oben u. unten:
je 1 x M12, 1 x M20, 2 x M40

Anschlussmöglichkeit:
für 2 Leitungen bis 5 x 25 mm²

ab Lager

Bestell-Nr. **89091**

Bestückung:
3 Schutzkontaktsteckdosen 16A, 230V
1 CEE-Steckdose 16A, 400V, 5p
1 CEE-Steckdose 32A, 400V, 5p

Absicherung:
3 C-Automaten 16A, 1p
1 C-Automat 16A, 3p
1 FI 40/0,03A, 4p

Leitungseinführung oben u. unten:
je 1 x M12, 1 x M20, 2 x M40

Anschlussmöglichkeit:
für 2 Leitungen bis 5 x 25 mm²

Bestell-Nr. **89083**

Bestückung:
4 Schutzkontaktsteckdosen 16A, 230V
1 CEE-Steckdose 16A, 400V, 5p
1 CEE-Steckdose 32A, 400V, 5p

Absicherung:
4 C-Automaten 16A, 1p
1 C-Automat 16A, 3p
1 C-Automat 32A, 3p

Leitungseinführung oben u. unten:
je 1 x M12, 1 x M20, 2 x M40

Anschlussmöglichkeit:
für 2 Leitungen bis 5 x 25 mm²

Bestell-Nr. **89092**

Bestückung:
1 Schutzkontaktsteckdose 16A, 230V
2 CEE-Steckdosen 16A, 230V, 3p
1 CEE-Steckdose 16A, 400V, 5p
1 CEE-Steckdose 32A, 400V, 5p

Absicherung:
3 C-Automaten 16A, 1p
1 C-Automat 16A, 3p
1 FI 40/0,03A, 4p

Leitungseinführung oben u. unten:
je 1 x M12, 1 x M20, 2 x M40

Anschlussmöglichkeit:
für 2 Leitungen bis 5 x 25 mm²

mit FI allstromsensitiv Typ B: 896250

Technische Informationen

- anschlussfertig verdrahtet
- Schutzart IP44
- alle Verteiler entsprechen der Norm DIN EN 61439 / IEC 61439

Bestell-Nr. **89069**

Bestückung:
2 Schutzkontaktsteckdosen 16A, 230V
2 CEE-Steckdosen 32A, 400V, 5p

Absicherung:
2 C-Automaten 16A, 1p
2 C-Automaten 32A, 3p

Leitungseinführung oben u. unten:
je 1 x M12, 1 x M20, 2 x M40

Anschlussmöglichkeit:
für 2 Leitungen bis 5 x 25 mm²

Bestell-Nr. **89089**

Bestückung:
3 Schutzkontaktsteckdosen 16A, 230V
2 CEE-Steckdosen 32A, 400V, 5p

Absicherung:
3 C-Automaten 16A, 1p
2 C-Automaten 32A, 3p

Leitungseinführung oben u. unten:
je 1 x M12, 1 x M20, 2 x M40

Anschlussmöglichkeit:
für 2 Leitungen bis 5 x 25 mm²

Bestell-Nr. **89060**

Bestückung:
3 CEE-Steckdosen 16A, 400V, 5p

Absicherung:
3 Neozed D01, 3p

Leitungseinführung oben u. unten:
je 1 x M12, 1 x M20, 2 x M40

Anschlussmöglichkeit:
für 2 Leitungen bis 5 x 25 mm²

Bestell-Nr. **89090**

Bestückung:
2 Schutzkontaktsteckdosen 16A, 230V
1 CEE-Steckdose 63A, 400V, 5p

Absicherung:
2 C-Automaten 16A, 1p
1 C-Automat 63A, 3p

Leitungseinführung oben u. unten:
je 1 x M12, 1 x M20, 2 x M40

Anschlussmöglichkeit:
für 2 Leitungen bis 5 x 25 mm²

Bestell-Nr. **89079**

Bestückung:
2 Schutzkontaktsteckdosen 16A, 230V
1 CEE-Steckdose 16A, 400V, 5p
1 CEE-Steckdose 63A, 400V, 5p

Absicherung:
2 C-Automaten 16A, 1p
1 C-Automat 16A, 3p
1 FI 63/0,03A, 4p

Leitungseinführung oben u. unten:
je 1 x M12, 1 x M20, 2 x M40

Anschlussmöglichkeit:
für 2 Leitungen bis 5 x 25 mm²

mit FI allstromsensitiv Typ B: 894918

Bestell-Nr. **89080**

Bestückung:
2 Schutzkontaktsteckdosen 16A, 230V
1 CEE-Steckdose 32A, 400V, 5p
1 CEE-Steckdose 63A, 400V, 5p

Absicherung:
2 C-Automaten 16A, 1p
1 C-Automat 32A, 3p
1 FI 63/0,03A, 4p

Leitungseinführung oben u. unten:
je 1 x M12, 1 x M20, 2 x M40

Anschlussmöglichkeit:
für 2 Leitungen bis 5 x 25 mm²

mit FI allstromsensitiv Typ B: 894917

Bestell-Nr. **89074**

Bestückung:
1 CEE-Steckdose 16A, 400V, 5p
1 CEE-Steckdose 32A, 400V, 5p
1 CEE-Steckdose 63A, 400V, 5p

Absicherung:
1 Neozed D01, 3p
1 Neozed D02, 3p

Leitungseinführung oben u. unten:
je 1 x M12, 1 x M20, 2 x M40

Anschlussmöglichkeit:
für 2 Leitungen bis 5 x 25 mm²

Bestell-Nr. **89073**

Bestückung:
1 CEE-Steckdose 16A, 400V, 5p
1 CEE-Steckdose 32A, 400V, 5p
1 CEE-Steckdose 63A, 400V, 5p

Absicherung:
1 C-Automat 16A, 3p
1 C-Automat 32A, 3p
1 FI 63/0,03A, 4p

Leitungseinführung oben u. unten:
je 1 x M12, 1 x M20, 2 x M40

Anschlussmöglichkeit:
für 2 Leitungen bis 5 x 25 mm²

mit FI allstromsensitiv Typ B: 893921

Technische Informationen

- anschlussfertig verdrahtet
- Schutzart IP44
- alle Verteiler entsprechen der Norm DIN EN 61439 / IEC 61439

- Gehäuse aus hochwertigem, schlagfestem Kunststoff
- Gehäusedeckel anscharniert
- Oberteil zum Unterteil plombierbar
- mit Außen- und Innenbefestigung
- bedienerfreundliche OTC-Betätigungsklappe
- Deckelschrauben unverlierbar
- Oberteil gerade, CEE-Steckdosen geneigt
- alle CEE-Steckdosen mit schraubenloser, wartungsfreier QUICK-CONNECT-Anschlusstechnik
- Farben: Unterteil schwarz, Oberteil elektrograu (Gehäuseoberteil optional in den Farben gelb, rot oder blau)

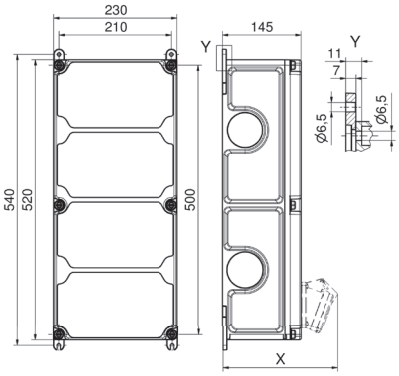

30 MB 205

Tiefenmaß X (in mm)

Bezeichnung	IP44	IP67
OTC-Klappe	180	180
Schutzk. Steckdose	162	205
CEE 16A 3p	200	200
CEE 16A 4p	204	202
CEE 16A 5p	207	205
CEE 32A 3p / 4p	211	213
CEE 32A 5p	213	214
CEE 63A 3p / 4p / 5p	229	231

Bestell-Nr. **890399**

Bestückung:
2 Schutzkontaktsteckdosen 16A, 230V
2 CEE-Steckdosen 16A, 400V, 5p
1 Datendoppeldose RJ45 CAT6a IP55

Absicherung:
2 C-Automaten 16A, 1p
2 C-Automaten 16A, 3p
1 FI 40/0,03A, 4p

Leitungseinführung oben u. unten:
je 2 x M20, 2 x M40

Anschlussmöglichkeit:
für 2 Leitungen bis 5 x 25 mm²

mit FI allstromsensitiv Typ B: 896044

Bestell-Nr. **89103**

Bestückung:
3 Schutzkontaktsteckdosen 16A, 230V
2 CEE-Steckdosen 16A, 400V, 5p

Absicherung:
3 Neozed D01, 1p
2 Neozed D01, 3p
1 FI 40/0,03A, 4p

Leitungseinführung oben u. unten:
je 1 x M12, 1 x M20, 2 x M40

Anschlussmöglichkeit:
für 2 Leitungen bis 5 x 25 mm²

mit FI allstromsensitiv Typ B: 896252

Bestell-Nr. **89098**

Bestückung:
3 Schutzkontaktsteckdosen 16A, 230V
2 CEE-Steckdosen 16A, 400V, 5p

Absicherung:
3 C-Automaten 16A, 1p
2 C-Automaten 16A, 3p
1 FI 40/0,03A, 4p

Leitungseinführung oben u. unten:
je 1 x M12, 1 x M20, 2 x M40

Anschlussmöglichkeit:
für 2 Leitungen bis 5 x 25 mm²

mit FI allstromsensitiv Typ B: 890566

Bestell-Nr. **89102**

Bestückung:
4 Schutzkontaktsteckdosen 16A, 230V
2 CEE-Steckdosen 16A, 400V, 5p

Absicherung:
4 C-Automaten 16A, 1p
2 Neozed D01, 3p
1 FI 40/0,03A, 4p

Leitungseinführung oben u. unten:
je 1 x M12, 1 x M20, 2 x M40

Anschlussmöglichkeit:
für 2 Leitungen bis 5 x 25 mm²

mit FI allstromsensitiv Typ B: 896253

Bestell-Nr. **89118**

Bestückung:
4 Schutzkontaktsteckdosen 16A, 230V
2 CEE-Steckdosen 16A, 400V, 5p

Absicherung:
4 C-Automaten 16A, 1p
2 C-Automaten 16A, 3p
1 FI 40/0,03A, 4p

Leitungseinführung oben u. unten:
je 1 x M12, 1 x M20, 2 x M40

Anschlussmöglichkeit:
für 2 Leitungen bis 5 x 25 mm²

mit FI allstromsensitiv Typ B: 891738

Bestell-Nr. **89647**

Bestückung:
2 Schutzkontaktsteckdosen 16A, 230V
1 CEE-Steckdose 16A, 400V, 5p
1 CEE-Steckdose 32A, 400V, 5p
1 Datendoppeldose RJ45 CAT6a IP55

Absicherung:
2 Neozed D01, 1p
1 Neozed D01, 3p
1 Neozed D02, 3p
1 FI 63/0,03A, 4p

Leitungseinführung oben u. unten:
je 2 x M20, 2 x M40

Anschlussmöglichkeit:
für 2 Leitungen bis 5 x 25 mm²

mit FI allstromsensitiv Typ B: 896254

Technische Informationen

- anschlussfertig verdrahtet
- Schutzart IP44
- alle Verteiler entsprechen der Norm DIN EN 61439 / IEC 61439

Bestell-Nr. **89330**

Bestückung:
2 Schutzkontaktsteckdosen 16A, 230V
1 CEE-Steckdose 16A, 400V, 5p
1 CEE-Steckdose 32A, 400V, 5p
1 Datendoppeldose RJ45 CAT6a IP55

Absicherung:
2 C-Automaten 16A, 1p
1 C-Automat 16A, 3p
1 C-Automat 32A, 3p
1 FI 40/0,03A, 4p

Leitungseinführung oben u. unten:
je 2 x M20, 2 x M40

Anschlussmöglichkeit:
für 2 Leitungen bis 5 x 25 mm²

mit FI allstromsensitiv Typ B: 896255

Bestell-Nr. **896342**

Bestückung:
2 Schutzkontaktsteckdosen 16A, 230V
1 CEE-Steckdose 16A, 400V, 5p
1 CEE-Steckdose 32A, 400V, 5p
2 Datenbetätigungsklappen mit je 4 Leerplätzen

Absicherung:
2 C-Automaten 16A, 1p
1 C-Automat 16A, 3p
1 C-Automat 32A, 3p
1 FI 40/0,03A, 4p

Leitungseinführung oben u. unten:
je 2 x M20, 2 x M40

Anschlussmöglichkeit:
für 2 Leitungen bis 5 x 25 mm²

mit FI allstromsensitiv Typ B: 896343

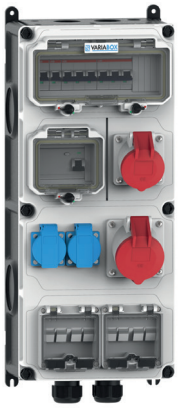

Bestell-Nr. **890297**

Bestückung:
3 Schutzkontaktsteckdosen 16A, 230V
1 CEE-Steckdosen 16A, 400V, 5p
1 CEE-Steckdosen 32A, 400V, 5p
1 Datendoppeldose RJ45 CAT6a IP55

Absicherung:
3 C-Automaten 16A, 1p
1 C-Automat 16A, 3p
1 C-Automat 32A, 3p
1 FI 63/0,03A, 4p

Leitungseinführung oben u. unten:
je 2 x M20, 2 x M40

Anschlussmöglichkeit:
für 2 Leitungen bis 5 x 25 mm²

mit FI allstromsensitiv Typ B: 895990

Bestell-Nr. **89146**

Bestückung:
2 Schutzkontaktsteckdosen 16A, 230V
2 CEE-Steckdosen 32A, 400V, 5p

Absicherung:
2 Neozed D01, 1p
2 Neozed D02, 3p

Leitungseinführung oben u. unten:
je 1 x M12, 1 x M20, 2 x M40

Anschlussmöglichkeit:
für 2 Leitungen bis 5 x 25 mm²

Bestell-Nr. **89107**

Bestückung:
3 Schutzkontaktsteckdosen 16A, 230V
2 CEE-Steckdosen 32A, 400V, 5p

Absicherung:
3 C-Automaten 16A, 1p
2 C-Automaten 32A, 3p
1 FI 63/0,03A, 4p

Leitungseinführung oben u. unten:
je 1 x M12, 1 x M20, 2 x M40

Anschlussmöglichkeit:
für 2 Leitungen bis 5 x 25 mm²

mit FI allstromsensitiv Typ B: 890994

Bestell-Nr. **89106**

Bestückung:
2 Schutzkontaktsteckdosen 16A, 230V
3 CEE-Steckdosen 16A, 400V, 5p

Absicherung:
2 C-Automaten 16A, 1p
3 C-Automaten 16A, 3p
1 FI 63/0,03A, 4p

Leitungseinführung oben u. unten:
je 1 x M12, 1 x M20, 2 x M40

Anschlussmöglichkeit:
für 2 Leitungen bis 5 x 25 mm²

mit FI allstromsensitiv Typ B: 894295

Bestell-Nr. **89111**

Bestückung:
4 Schutzkontaktsteckdosen 16A, 230V
3 CEE-Steckdose 16A, 400V, 5p

Absicherung:
4 C-Automaten 16A, 1p
3 C-Automaten 16A, 3p

Leitungseinführung oben u. unten:
je 1 x M12, 1 x M20, 2 x M40

Anschlussmöglichkeit:
für 2 Leitungen bis 5 x 25 mm²

Bestell-Nr. **89093**

Bestückung:
4 CEE-Steckdosen 16A, 400V, 5p

Absicherung:
4 Neozed D01, 3p

Leitungseinführung oben u. unten:
je 1 x M12, 1 x M20, 2 x M40

Anschlussmöglichkeit:
für 2 Leitungen bis 5 x 25 mm²

Technische Informationen

- anschlussfertig verdrahtet
- Schutzart IP44
- alle Verteiler entsprechen der Norm DIN EN 61439 / IEC 61439

Bestell-Nr. **896404**

Bestückung:
2 Schutzkontaktsteckdosen 16A, 230V
1 CEE-Steckdose 16A, 400V, 5p
1 CEE-Steckdose 32A, 400V, 5p
1 Überspannungsableiter Typ 2

Absicherung:
2 C-Automaten 16A, 1p
1 C-Automat 16A, 3p
1 C-Automat 32A, 3p
1 FI 63/0,03A, 4p

Leitungseinführung oben u. unten:
je 1 x M12, 1 x M20, 2 x M40

Anschlussmöglichkeit:
für 2 Leitungen bis 5 x 25 mm²

mit FI allstromsensitiv Typ B: 896405

Bestell-Nr. **89094**

Bestückung:
2 Schutzkontaktsteckdosen 16A, 230V
1 CEE-Steckdose 16A, 400V, 5p
1 CEE-Steckdose 32A, 400V, 5p

Absicherung:
2 Neozed D01, 1p
1 Neozed D01, 3p
1 Neozed D02, 3p
1 FI 63/0,03A, 4p

Leitungseinführung oben u. unten:
je 1 x M12, 1 x M20, 2 x M40

Anschlussmöglichkeit:
für 2 Leitungen bis 5 x 25 mm²

mit FI allstromsensitiv Typ B: 891235

Bestell-Nr. **89100**

Bestückung:
3 Schutzkontaktsteckdosen 16A, 230V
1 CEE-Steckdose 16A, 400V, 5p
1 CEE-Steckdose 32A, 400V, 5p

Absicherung:
3 Neozed D01, 1p
1 Neozed D01, 3p
1 Neozed D02, 3p

Leitungseinführung oben u. unten:
je 1 x M12, 1 x M20, 2 x M40

Anschlussmöglichkeit:
für 2 Leitungen bis 5 x 25 mm²

Bestell-Nr. **89104**

Bestückung:
3 Schutzkontaktsteckdosen 16A, 230V
1 CEE-Steckdose 16A, 400V, 5p
1 CEE-Steckdose 32A, 400V, 5p

Absicherung:
3 Neozed D01, 1p
1 Neozed D01, 3p
1 Neozed D02, 3p
1 FI 40/0,03A, 4p

Leitungseinführung oben u. unten:
je 1 x M12, 1 x M20, 2 x M40

Anschlussmöglichkeit:
für 2 Leitungen bis 5 x 25 mm²

mit FI allstromsensitiv Typ B: 896257

Bestell-Nr. 89116

Bestückung:
3 Schutzkontaktsteckdosen 16A, 230V
1 CEE-Steckdose 16A, 400V, 5p
1 CEE-Steckdose 32A, 400V, 5p

Absicherung:
3 C-Automaten 16A, 1p
1 C-Automat 16A, 3p
1 C-Automat 32A, 3p
1 FI 40/0,03A, 4p

Leitungseinführung oben u. unten:
je 1 x M12, 1 x M20, 2 x M40

Anschlussmöglichkeit:
für 2 Leitungen bis 5 x 25 mm²

mit FI allstromsensitiv Typ B: 89968

Bestell-Nr. **89099**

Bestückung:
3 Schutzkontaktsteckdosen 16A, 230V
1 CEE-Steckdose 16A, 400V, 5p
1 CEE-Steckdose 32A, 400V, 5p

Absicherung:
3 C-Automaten 16A, 1p
1 C-Automat 16A, 3p
1 C-Automat 32A, 3p
1 FI 63/0,03A, 4p

Leitungseinführung oben u. unten:
je 1 x M12, 1 x M20, 2 x M40

Anschlussmöglichkeit:
für 2 Leitungen bis 5 x 25 mm²

mit FI allstromsensitiv Typ B: 890371

Bestell-Nr. **89101**

Bestückung:
4 Schutzkontaktsteckdosen 16A, 230V
1 CEE-Steckdose 16A, 400V, 5p
1 CEE-Steckdose 32A, 400V, 5p

Absicherung:
4 C-Automaten 16A, 1p
1 C-Automat 16A, 3p
1 C-Automat 32A, 3p
1 FI 40/0,03A, 4p

Leitungseinführung oben u. unten:
je 1 x M12, 1 x M20, 2 x M40

Anschlussmöglichkeit:
für 2 Leitungen bis 5 x 25 mm²

mit FI allstromsensitiv Typ B: 891549

Bestell-Nr. **89097**

Bestückung:
2 Schutzkontaktsteckdosen 16A, 230V
2 CEE-Steckdosen 16A, 400V, 5p
1 CEE-Steckdose 32A, 400V, 5p

Absicherung:
2 Neozed D01, 1p
2 Neozed D01, 3p
1 Neozed D02, 3p

Leitungseinführung oben u. unten:
je 1 x M12, 1 x M20, 2 x M40

Anschlussmöglichkeit:
für 2 Leitungen bis 5 x 25 mm²

Technische Informationen

- anschlussfertig verdrahtet
- Schutzart IP44
- alle Verteiler entsprechen der Norm DIN EN 61439 / IEC 61439

Bestell-Nr. **89096**

Bestückung:
2 Schutzkontaktsteckdosen 16A, 230V
2 CEE-Steckdosen 16A, 400V, 5p
1 CEE-Steckdose 32A, 400V, 5p

Absicherung:
2 C-Automaten 16A, 1p
2 C-Automaten 16A, 3p
1 C-Automat 32A, 3p

Leitungseinführung oben u. unten:
je 1 x M12, 1 x M20, 2 x M40

Anschlussmöglichkeit:
für 2 Leitungen bis 5 x 25 mm²

Bestell-Nr. **89108**

Bestückung:
2 Schutzkontaktsteckdosen 16A, 230V
2 CEE-Steckdosen 16A, 400V, 5p
1 CEE-Steckdose 32A, 400V, 5p

Absicherung:
2 C-Automaten 16A, 1p
2 C-Automaten 16A, 3p
1 C-Automat 32A, 3p
1 FI 63/0,03A, 4p

Leitungseinführung oben u. unten:
je 1 x M12, 1 x M20, 2 x M40

Anschlussmöglichkeit:
für 2 Leitungen bis 5 x 25 mm²

mit FI allstromsensitiv Typ B: 892602

Bestell-Nr. **89112**

Bestückung:
4 Schutzkontaktsteckdosen 16A, 230V
2 CEE-Steckdosen 16A, 400V, 5p
1 CEE-Steckdose 32A, 400V, 5p

Absicherung:
4 C-Automaten 16A, 1p
2 C-Automaten 16A, 3p
1 C-Automat 32A, 3p

Leitungseinführung oben u. unten:
je 1 x M12, 1 x M20, 2 x M40

Anschlussmöglichkeit:
für 2 Leitungen bis 5 x 25 mm²

Bestell-Nr. **89109**

Bestückung:
2 Schutzkontaktsteckdosen 16A, 230V
1 CEE-Steckdose 16A, 400V, 5p
1 CEE-Steckdose 63A, 400V, 5p

Absicherung:
2 C-Automaten 16A, 1p
1 C-Automat 16A, 3p
1 Neozed D02, 3p
1 FI 63/0,03A, 4p

Leitungseinführung oben u. unten:
je 1 x M12, 1 x M20, 2 x M40

Anschlussmöglichkeit:
für 2 Leitungen bis 5 x 25 mm²

mit FI allstromsensitiv Typ B: 896259

Bestell-Nr. **89110**

Bestückung:
1 Schutzkontaktsteckdose 16A, 230V
1 CEE-Steckdose 16A, 400V, 5p
1 CEE-Steckdose 32A, 400V, 5p
1 CEE-Steckdose 63A, 400V, 5p

Absicherung:
1 C-Automat 16A, 1p
1 C-Automat 16A, 3p
1 C-Automat 32A, 3p
1 FI 63/0,03A, 4p

Leitungseinführung oben u. unten:
je 1 x M12, 1 x M20, 2 x M40

Anschlussmöglichkeit:
für 2 Leitungen bis 5 x 25 mm²

mit FI allstromsensitiv Typ B: 896262

Bestell-Nr. **89117**

Bestückung:
2 Schutzkontaktsteckdosen 16A, 230V
1 CEE-Steckdose 16A, 400V, 5p
1 CEE-Steckdose 32A, 400V, 5p
1 CEE-Steckdose 63A, 400V, 5p

Absicherung:
2 Neozed D01, 1p
1 Neozed D01, 3p
1 Neozed D02, 3p

Leitungseinführung oben u. unten:
je 1 x M12, 1 x M20, 2 x M40

Anschlussmöglichkeit:
für 2 Leitungen bis 5 x 25 mm²

Bestell-Nr. **89115**

Bestückung:
2 Schutzkontaktsteckdosen 16A, 230V
1 CEE-Steckdose 16A, 400V, 5p
1 CEE-Steckdose 32A, 400V, 5p
1 CEE-Steckdose 63A, 400V, 5p

Absicherung:
2 C-Automaten 16A, 1p
1 C-Automat 16A, 3p
1 C-Automat 32A, 3p
1 C-Automat 63A, 3p

Leitungseinführung oben u. unten:
je 1 x M12, 1 x M20, 2 x M40

Anschlussmöglichkeit:
für 2 Leitungen bis 5 x 25 mm²

Bestell-Nr. **89095**

Bestückung:
2 Schutzkontaktsteckdosen 16A, 230V
1 CEE-Steckdose 16A, 400V, 5p
1 CEE-Steckdose 32A, 400V, 5p
1 CEE-Steckdose 63A, 400V, 5p

Absicherung:
2 C-Automaten 16A, 1p
1 C-Automat 16A, 3p
1 C-Automat 32A, 3p
1 FI 63/0,03A, 4p

Leitungseinführung oben u. unten:
je 1 x M12, 1 x M20, 2 x M40

Anschlussmöglichkeit:
für 2 Leitungen bis 5 x 25 mm²

mit FI allstromsensitiv Typ B: 891734

Technische Informationen

- anschlussfertig verdrahtet
- Schutzart IP44
- alle Verteiler entsprechen der Norm DIN EN 61439 / IEC 61439

- Gehäuse aus hochwertigem, schlagfestem Kunststoff
- Gehäusedeckel anscharniert
- Oberteil zum Unterteil plombierbar
- mit Außen- und Innenbefestigung
- bedienerfreundliche OTC-Betätigungsklappe
- Deckelschrauben unverlierbar
- Oberteil gerade, CEE-Steckdosen geneigt
- alle CEE-Steckdosen mit schraubenloser, wartungsfreier QUICK-CONNECT-Anschlusstechnik
- Farben: Unterteil schwarz, Oberteil elektrograu (Gehäuseoberteil optional in den Farben gelb, rot oder blau)

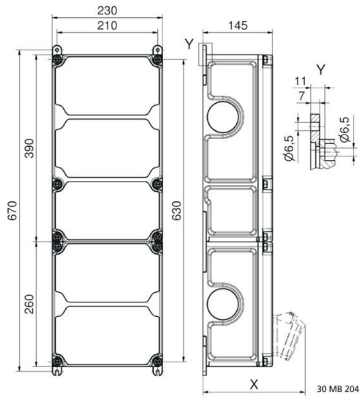

30 MB 204

Tiefenmaß X (in mm)

Bezeichnung	IP44	IP67
OTC-Klappe	180	180
Schutzk. Steckdose	162	205
CEE 16A 3p	200	200
CEE 16A 4p	204	202
CEE 16A 5p	207	205
CEE 32A 3p / 4p	211	213
CEE 32A 5p	213	214
CEE 63A 3p / 4p / 5p	229	231

Bestell-Nr. **89137**

Bestückung:
6 Schutzkontaktsteckdosen 16A, 230V
2 CEE-Steckdosen 16A, 400V, 5p

Absicherung:
6 C-Automaten 16A, 1p
2 Neozed D01, 3p
1 FI 40/0,03A, 4p

Leitungseinführung oben u. unten:
je 1 x M12, 1 x M20, 2 x M40

Anschlussmöglichkeit:
für 2 Leitungen bis 5 x 25 mm²

mit FI allstromsensitiv Typ B: 895719

Bestell-Nr. **89127**

Bestückung:
4 Schutzkontaktsteckdosen 16A, 230V
3 CEE-Steckdosen 16A, 400V, 5p

Absicherung:
4 C-Automaten 16A, 1p
3 C-Automaten 16A, 3p
1 FI 63/0,03A, 4p

Leitungseinführung oben u. unten:
je 1 x M12, 1 x M20, 2 x M40

Anschlussmöglichkeit:
für 2 Leitungen bis 5 x 25 mm²

mit FI allstromsensitiv Typ B: 89279

Bestell-Nr. **89122**

Bestückung:
6 CEE-Steckdosen 16A, 230V, 3p

Absicherung:
6 C-Automaten 16A, 1p
6 FI 25/0,03A, 2p

Leitungseinführung oben u. unten:
je 1 x M12, 1 x M20, 2 x M40

Anschlussmöglichkeit:
für 2 Leitungen bis 5 x 25 mm²

Nicht für Camping / Marina-Bereich geeignet

Bestell-Nr. **89120**

Bestückung:
6 Schutzkontaktsteckdosen 16A, 230V
1 CEE-Steckdose 16A, 400V, 5p
1 CEE-Steckdose 32A, 400V, 5p

Absicherung:
6 C-Automaten 16A, 1p
1 C-Automat 16A, 3p
1 C-Automat 32A, 3p
1 FI 63/0,03A, 4p

Leitungseinführung oben u. unten:
je 1 x M12, 1 x M20, 2 x M40

Anschlussmöglichkeit:
für 2 Leitungen bis 5 x 25 mm²

mit FI allstromsensitiv Typ B: 891567

Bestell-Nr. **89139**

Bestückung:
3 Schutzkontaktsteckdosen 16A, 230V
1 CEE-Steckdose 16A, 230V, 3p
1 CEE-Steckdose 16A, 400V, 5p
1 CEE-Steckdose 32A, 400V, 5p

Absicherung:
4 Neozed D01, 1p
1 Neozed D01, 3p
1 Neozed D02, 3p
1 FI 63/0,03A, 4p

Leitungseinführung oben u. unten:
je 1 x M12, 1 x M20, 2 x M40

Anschlussmöglichkeit:
für 2 Leitungen bis 5 x 25 mm²

mit FI allstromsensitiv Typ B: 896263

Bestell-Nr. **89140**

Bestückung:
3 Schutzkontaktsteckdosen 16A, 230V
2 CEE-Steckdosen 16A, 400V, 5p
1 CEE-Steckdose 32A, 400V, 5p

Absicherung:
3 Neozed D01, 1p
2 Neozed D01, 3p
1 Neozed D02, 3p

Leitungseinführung oben u. unten:
je 1 x M12, 1 x M20, 2 x M40

Anschlussmöglichkeit:
für 2 Leitungen bis 5 x 25 mm²

Technische Informationen

- anschlussfertig verdrahtet
- Schutzart IP44
- alle Verteiler entsprechen der Norm DIN EN 61439 / IEC 61439

Bestell-Nr. **89119**

Bestückung:
4 Schutzkontaktsteckdosen 16A, 230V
2 CEE-Steckdosen 16A, 400V, 5p
1 CEE-Steckdose 32A, 400V, 5p

Absicherung:
4 C-Automaten 16A, 1p
2 C-Automaten 16A, 3p
1 C-Automat 32A, 3p
1 FI 63/0,03A, 4p

Leitungseinführung oben u. unten:
je 1 x M12, 1 x M20, 2 x M40

Anschlussmöglichkeit:
für 2 Leitungen bis 5 x 25 mm²

mit FI allstromsensitiv Typ B: 890995

Bestell-Nr. **89141**

Bestückung:
3 Schutzkontaktsteckdosen 16A, 230V
1 CEE-Steckdose 16A, 400V, 5p
2 CEE-Steckdosen 32A, 400V, 5p

Absicherung:
3 Neozed D01, 1p
1 Neozed D01, 3p
2 Neozed D02, 3p

Leitungseinführung oben u. unten:
je 1 x M12, 1 x M20, 2 x M40

Anschlussmöglichkeit:
für 2 Leitungen bis 5 x 25 mm²

Bestell-Nr. **89130**

Bestückung:
4 Schutzkontaktsteckdosen 16A, 230V
1 CEE-Steckdose 16A, 400V, 5p
2 CEE-Steckdosen 32A, 400V, 5p

Absicherung:
4 C-Automaten 16A, 1p
1 C-Automat 16A, 3p
2 C-Automaten 32A, 3p
1 FI 63/0,03A, 4p

Leitungseinführung oben u. unten:
je 1 x M12, 1 x M20, 2 x M40

Anschlussmöglichkeit:
für 2 Leitungen bis 5 x 25 mm²

mit FI allstromsensitiv Typ B: 892520

Bestell-Nr. **89131**

Bestückung:
4 Schutzkontaktsteckdosen 16A, 230V
3 CEE-Steckdosen 32A, 400V, 5p

Absicherung:
4 C-Automaten 16A, 1p
3 C-Automaten 32A, 3p
1 FI 63/0,03A, 4p

Leitungseinführung oben u. unten:
je 1 x M12, 1 x M20, 2 x M40

Anschlussmöglichkeit:
für 2 Leitungen bis 5 x 25 mm²

mit FI allstromsensitiv Typ B: 896264

Bestell-Nr. **89135**

Bestückung:
2 Schutzkontaktsteckdosen 16A, 230V
2 CEE-Steckdosen 16A, 400V, 5p
2 CEE-Steckdosen 32A, 400V, 5p

Absicherung:
2 C-Automaten 16A, 1p
2 C-Automaten 16A, 3p
2 C-Automaten 32A, 3p
1 FI 63/0,03A, 4p

Leitungseinführung oben u. unten:
je 1 x M12, 1 x M20, 2 x M40

Anschlussmöglichkeit:
für 2 Leitungen bis 5 x 25 mm²

mit FI allstromsensitiv Typ B: 892974

Bestell-Nr. **89142**

Bestückung:
3 Schutzkontaktsteckdosen 16A, 230V
2 CEE-Steckdosen 16A, 400V, 5p
2 CEE-Steckdosen 32A, 400V, 5p

Absicherung:
3 C-Automaten 16A, 1p
2 C-Automaten 16A, 3p
2 C-Automaten 32A, 3p
1 FI 63/0,03A, 4p

Leitungseinführung oben u. unten:
je 1 x M12, 1 x M20, 2 x M40

Anschlussmöglichkeit:
für 2 Leitungen bis 5 x 25 mm²

mit FI allstromsensitiv Typ B: 894045

Bestell-Nr. **89121**

Bestückung:
2 Schutzkontaktsteckdosen 16A, 230V
1 CEE-Steckdose 16A, 400V, 5p
1 CEE-Steckdose 32A, 400V, 5p
1 CEE-Steckdose 63A, 400V, 5p

Absicherung:
2 Neozed D01, 1p
1 Neozed D01, 3p
2 Neozed D02, 3p

Leitungseinführung oben u. unten:
je 1 x M12, 1 x M20, 2 x M40

Anschlussmöglichkeit:
für 2 Leitungen bis 5 x 25 mm²

Bestell-Nr. **89136**

Bestückung:
2 Schutzkontaktsteckdosen 16A, 230V
1 CEE-Steckdose 16A, 400V, 5p
1 CEE-Steckdose 32A, 400V, 5p
1 CEE-Steckdose 63A, 400V, 5p

Absicherung:
2 C-Automaten 16A, 1p
1 Neozed D01, 3p
2 Neozed D02, 3p
1 FI 25/0,03A, 2p (für Schutzk.)

Leitungseinführung oben u. unten:
je 1 x M12, 1 x M20, 2 x M40

Anschlussmöglichkeit:
für 2 Leitungen bis 5 x 25 mm²

Technische Informationen

- anschlussfertig verdrahtet
- Schutzart IP44
- alle Verteiler entsprechen der Norm DIN EN 61439 / IEC 61439

Bestell-Nr. **89123**

Bestückung:
2 Schutzkontaktsteckdosen 16A, 230V
1 CEE-Steckdose 16A, 400V, 5p
1 CEE-Steckdose 32A, 400V, 5p
1 CEE-Steckdose 63A, 400V, 5p

Absicherung:
2 C-Automaten 16A, 1p
1 C-Automat 16A, 3p
1 C-Automat 32A, 3p
1 Neozed D02, 3p
1 FI 63/0,03A, 4p

Leitungseinführung oben u. unten:
je 1 x M12, 1 x M20, 2 x M40

Anschlussmöglichkeit:
für 2 Leitungen bis 5 x 25 mm²

mit FI allstromsensitiv Typ B: 896266

Bestell-Nr. **89126**

Bestückung:
3 Schutzkontaktsteckdosen 16A, 230V
1 CEE-Steckdose 16A, 400V, 5p
1 CEE-Steckdose 32A, 400V, 5p
1 CEE-Steckdose 63A, 400V, 5p

Absicherung:
3 Neozed D01, 1p
1 Neozed D01, 3p
2 Neozed D02, 3p

Leitungseinführung oben u. unten:
je 1 x M12, 1 x M20, 2 x M40

Anschlussmöglichkeit:
für 2 Leitungen bis 5 x 25 mm²

Bestell-Nr. **89125**

Bestückung:
3 Schutzkontaktsteckdosen 16A, 230V
1 CEE-Steckdose 16A, 400V, 5p
1 CEE-Steckdose 32A, 400V, 5p
1 CEE-Steckdose 63A, 400V, 5p

Absicherung:
3 C-Automaten 16A, 1p
1 C-Automat 16A, 3p
1 C-Automat 32A, 3p
1 Neozed D02, 3p

Leitungseinführung oben u. unten:
je 1 x M12, 1 x M20, 2 x M40

Anschlussmöglichkeit:
für 2 Leitungen bis 5 x 25 mm²

Bestell-Nr. **89124**

Bestückung:
3 Schutzkontaktsteckdosen 16A, 230V
1 CEE-Steckdose 16A, 400V, 5p
1 CEE-Steckdose 32A, 400V, 5p
1 CEE-Steckdose 63A, 400V, 5p

Absicherung:
3 C-Automaten 16A, 1p
1 C-Automat 16A, 3p
1 C-Automat 32A, 3p
1 FI 63/0,03A, 4p

Leitungseinführung oben u. unten:
je 1 x M12, 1 x M20, 2 x M40

Anschlussmöglichkeit:
für 2 Leitungen bis 5 x 25 mm²

mit FI allstromsensitiv Typ B: 891312

Bestell-Nr. **89145**

Bestückung:
4 Schutzkontaktsteckdosen 16A, 230V
1 CEE-Steckdose 16A, 400V, 5p
1 CEE-Steckdose 32A, 400V, 5p
1 CEE-Steckdose 63A, 400V, 5p

Absicherung:
4 Neozed D01, 1p
1 Neozed D01, 3p
1 Neozed D02, 3p

Leitungseinführung oben u. unten:
je 1 x M12, 1 x M20, 2 x M40

Anschlussmöglichkeit:
für 2 Leitungen bis 5 x 25 mm²

Bestell-Nr. **89132**

Bestückung:
4 Schutzkontaktsteckdosen 16A, 230V
1 CEE-Steckdose 16A, 400V, 5p
1 CEE-Steckdose 32A, 400V, 5p
1 CEE-Steckdose 63A, 400V, 5p

Absicherung:
4 Neozed D01, 1p
1 Neozed D01, 3p
1 Neozed D02, 3p
1 FI 63/0,03A, 4p

Leitungseinführung oben u. unten:
je 1 x M12, 1 x M20, 2 x M40

Anschlussmöglichkeit:
für 2 Leitungen bis 5 x 25 mm²

mit FI allstromsensitiv Typ B: 896344

Bestell-Nr. **89144**

Bestückung:
4 Schutzkontaktsteckdosen 16A, 230V
1 CEE-Steckdose 16A, 400V, 5p
1 CEE-Steckdose 32A, 400V, 5p
1 CEE-Steckdose 63A, 400V, 5p

Absicherung:
4 C-Automaten 16A, 1p
1 C-Automat 16A, 3p
1 C-Automat 32A, 3p
1 FI 63/0,03A, 4p

Leitungseinführung oben u. unten:
je 1 x M12, 1 x M20, 2 x M40

Anschlussmöglichkeit:
für 2 Leitungen bis 5 x 25 mm²

mit FI allstromsensitiv Typ B: 892272

Bestell-Nr. **89143**

Bestückung:
4 Schutzkontaktsteckdosen 16A, 230V
1 CEE-Steckdose 16A, 400V, 5p
1 CEE-Steckdose 32A, 400V, 5p
1 CEE-Steckdose 63A, 400V, 5p

Absicherung:
4 C-Automaten 16A, 1p
1 C-Automat 16A, 3p
1 C-Automat 32A, 3p
1 Neozed D02, 3p
1 FI 63/0,03A, 4p

Leitungseinführung oben u. unten:
je 1 x M12, 1 x M20, 2 x M40

Anschlussmöglichkeit:
für 2 Leitungen bis 5 x 25 mm²

mit FI allstromsensitiv Typ B: 894282

VARIABOX-L DUO

Technische Informationen

- anschlussfertig verdrahtet
- Schutzart IP44
- alle Verteiler entsprechen der Norm DIN EN 61439 / IEC 61439

- Gehäuse aus hochwertigem, schlagfestem Kunststoff
- Gehäusedeckel anscharniert
- Oberteil zum Unterteil plombierbar
- mit Außen- und Innenbefestigung
- bedienerfreundliche OTC-Betätigungsklappe
- Deckelschrauben unverlierbar
- Oberteil gerade, CEE-Steckdosen geneigt
- alle CEE-Steckdosen mit schraubenloser, wartungsfreier QUICK-CONNECT-Anschlusstechnik
- Farben: Unterteil schwarz, Oberteil elektrograu (Gehäuseoberteil optional in den Farben gelb, rot oder blau)

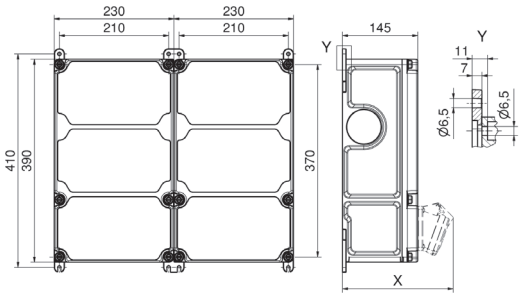

30 MB 214

Tiefenmaß X (in mm)

Bezeichnung	IP44	IP67
OTC-Klappe	180	180
Schutzk. Steckdose	162	205
CEE 16A 3p	200	200
CEE 16A 4p	204	202

Bezeichnung	IP44	IP67
CEE 16A 5p	207	205
CEE 32A 3p / 4p	211	213
CEE 32A 5p	213	214
CEE 63A 3p / 4p / 5p	229	231

Bestell-Nr. **89128**

Bestückung:
4 Schutzkontaktsteckdosen 16A, 230V
3 CEE-Steckdosen 16A, 400V, 5p

Absicherung:
4 Neozed D01, 1p
3 Neozed D01, 3p

Leitungseinführung oben u. unten:
je 1 x M12, 1 x M20, 2 x M40

Anschlussmöglichkeit:
für 2 Leitungen bis 5 x 25 mm²

Bestell-Nr. **89129**

Bestückung:
4 Schutzkontaktsteckdosen 16A, 230V
1 CEE-Steckdose 16A, 230V, 3p
1 CEE-Steckdose 16A, 400V, 5p
1 CEE-Steckdose 32A, 400V, 5p

Absicherung:
5 Neozed D01, 1p
1 Neozed D01, 3p
1 Neozed D02, 3p
1 FI 63/0,03A, 4p

Leitungseinführung oben u. unten:
je 1 x M12, 1 x M20, 2 x M40

Anschlussmöglichkeit:
für 2 Leitungen bis 5 x 25 mm²

mit FI allstromsensitiv Typ B: 896267

Bestell-Nr. **89134**

Bestückung:
4 Schutzkontaktsteckdosen 16A, 230V
2 CEE-Steckdosen 16A, 400V, 5p
1 CEE-Steckdose 32A, 400V, 5p

Absicherung:
4 Neozed D01, 1p
2 Neozed D01, 3p
1 Neozed D02, 3p
1 FI 63/0,03A, 4p

Leitungseinführung oben u. unten:
je 1 x M12, 1 x M20, 2 x M40

Anschlussmöglichkeit:
für 2 Leitungen bis 5 x 25 mm²

Bestell-Nr. **890083**

Bestückung:
4 Schutzkontaktsteckdosen 16A, 230V
1 CEE-Steckdose 16A, 400V, 5p
1 CEE-Steckdose 32A, 400V, 5p
1 CEE-Steckdose 63A, 400V, 5p
1 Datendoppeldose RJ45 CAT6 IP55

Absicherung:
4 C-Automaten 16A, 1p
1 C-Automat 16A, 3p
1 C-Automat 32A, 3p
1 C-Automat 63A, 3p
1 FI 63/0,03A, 4p

Leitungseinführung oben u. unten:
je 2 x M20, 2 x M40

Anschlussmöglichkeit:
für 2 Leitungen bis 5 x 25 mm²
mit FI allstromsensitiv Typ B: 896269

Bestell-Nr. **89148**

Bestückung:
6 Schutzkontaktsteckdosen 16A, 230V
1 CEE-Steckdose 16A, 400V, 5p
1 CEE-Steckdose 32A, 400V, 5p
1 CEE-Steckdose 63A, 400V, 5p

Absicherung:
3 Neozed D01, 1p
1 Neozed D01, 3p
1 Neozed D02, 3p
1 FI 63/0,03A, 4p

Leitungseinführung oben u. unten:
1 x M12, 1 x M20, 2 x M40

Anschlussmöglichkeit:
für 2 Leitungen bis 5 x 25 mm²

mit FI allstromsensitiv Typ B: 899899

Bestell-Nr. **89987**

Bestückung:
10 Schutzkontaktsteckdosen 16A, 230V
1 CEE-Steckdose 16A, 400V, 5p
1 CEE-Steckdose 32A, 400V, 5p

Absicherung:
10 C-Automaten 16A, 1p
1 C-Automat 16A, 3p
1 C-Automat 32A, 3p
1 FI 63/0,03A, 4p

Leitungseinführung oben u. unten:
je 1 x M12, 1 x M20, 2 x M40

Anschlussmöglichkeit:
für 2 Leitungen bis 5 x 25 mm²

mit FI allstromsensitiv Typ B: 896270

Technische Informationen

- anschlussfertig verdrahtet
- Schutzart IP67
- alle Verteiler entsprechen der Norm DIN EN 61439 / IEC 61439

VARIABOX-IP67

- Gehäuse aus hochwertigem, schlagfestem Kunststoff
- Gehäusedeckel anscharniert
- Oberteil zum Unterteil plombierbar
- mit Außen- und Innenbefestigung
- bedienerfreundliche OTC-Betätigungsklappe
- Deckelschrauben unverlierbar
- codiertes Flanschplattensystem für größtmögliche Sicherheit bei der Erstbestückung und Wartung
- Oberteil gerade, CEE-Steckdosen geneigt
- alle CEE-Steckdosen mit schraubenloser, wartungsfreier QUICK-CONNECT-Anschlusstechnik
- Farben: Unterteil schwarz, Oberteil elektrograu (Gehäuseoberteil optional in den Farben gelb, rot oder blau)

Bestell-Nr. **890919**

Bestückung:
2 Schutzkontaktsteckdosen 16A, 230V

Leitungseinführung oben u. unten:
je 1 x M12, 1 x M20, 2 x M25

Anschlussmöglichkeit:
für 1 Leitung bis 3 x 6 mm²

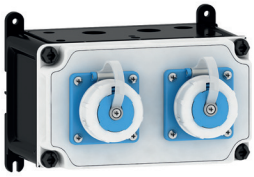

Bestell-Nr. **890920**

Bestückung:
1 Schutzkontaktsteckdose 16A, 230V
1 CEE-Steckdose 16A, 400V, 5p

Leitungseinführung oben u. unten:
je 1 x M12, 1 x M20, 2 x M25

Anschlussmöglichkeit:
für 1 Leitung bis 5 x 6 mm²

Bestell-Nr. **890921**

Bestückung:
1 Schutzkontaktsteckdose 16A, 230V
1 CEE-Steckdose 16A, 400V, 5p

Absicherung:
1 C-Automat 16A, 1p
1 C-Automat 16A, 3p
1 FI 40/0,03A, 4p

Leitungseinführung oben u. unten:
je 1 x M12, 1 x M20, 2 x M40

Anschlussmöglichkeit:
für 2 Leitungen bis 5 x 25 mm²

mit FI allstromsensitiv Typ B: 892261

Bestell-Nr. **890922**

Bestückung:
1 Schutzkontaktsteckdose 16A, 230V
1 CEE-Steckdose 32A, 400V, 5p

Absicherung:
1 C-Automat 16A, 1p
1 C-Automat 32A, 3p
1 FI 40/0,03A, 4p

Leitungseinführung oben u. unten:
je 1 x M12, 1 x M20, 2 x M40

Anschlussmöglichkeit:
für 2 Leitungen bis 5 x 25 mm²

mit FI allstromsensitiv Typ B: 896272

Bestell-Nr. **890923**

Bestückung:
2 Schutzkontaktsteckdosen 16A, 230V
1 CEE-Steckdose 16A, 400V, 5p
1 CEE-Steckdose 32A, 400V, 5p

Absicherung:
2 C-Automaten 16A, 1p
1 C-Automat 16A, 3p
1 FI 40/0,03A, 4p

Leitungseinführung oben u. unten:
je 1 x M12, 1 x M20, 2 x M40

Anschlussmöglichkeit:
für 2 Leitungen bis 5 x 25 mm²

mit FI allstromsensitiv Typ B: 895069

Bestell-Nr. **890924**

Bestückung:
2 Schutzkontaktsteckdosen 16A, 230V
1 CEE-Steckdose 16A, 400V, 5p
1 CEE-Steckdose 32A, 400V, 5p

Absicherung:
2 C-Automaten 16A, 1p
1 C-Automat 16A, 3p
1 C-Automat 32A, 3p

Leitungseinführung oben u. unten:
je 1 x M12, 1 x M20, 2 x M40

Anschlussmöglichkeit:
für 2 Leitungen bis 5 x 25 mm²

Technische Informationen

- anschlussfertig verdrahtet
- Schutzart IP67
- alle Verteiler entsprechen der Norm DIN EN 61439 / IEC 61439

Bestell-Nr. **890925**

Bestückung:
3 Schutzkontaktsteckdosen 16A, 230V
1 CEE-Steckdose 16A, 400V, 5p

Absicherung:
3 C-Automaten 16A, 1p
1 C-Automat 16A, 3p
1 FI 40/0,03A, 4p

Leitungseinführung oben u. unten:
je 1 x M12, 1 x M20, 2 x M40

Anschlussmöglichkeit:
für 2 Leitungen bis 5 x 25 mm²

mit FI allstromsensitiv Typ B: 892260

Bestell-Nr. **890926**

Bestückung:
3 Schutzkontaktsteckdosen 16A, 230V
1 CEE-Steckdose 32A, 400V, 5p

Absicherung:
3 C-Automaten 16A, 1p
1 C-Automat 32A, 3p
1 FI 40/0,03A, 4p

Leitungseinführung oben u. unten:
je 1 x M12, 1 x M20, 2 x M40

Anschlussmöglichkeit:
für 2 Leitungen bis 5 x 25 mm²

mit FI allstromsensitiv Typ B: 892677

Bestell-Nr. **890927**

Bestückung:
2 Schutzkontaktsteckdosen 16A, 230V
2 CEE-Steckdosen 16A, 400V, 5p

Absicherung:
2 C-Automaten 16A, 1p
2 C-Automaten 16A, 3p

Leitungseinführung oben u. unten:
je 1 x M12, 1 x M20, 2 x M40

Anschlussmöglichkeit:
für 2 Leitungen bis 5 x 25 mm²

Bestell-Nr. **890928**

Bestückung:
2 Schutzkontaktsteckdosen 16A, 230V
2 CEE-Steckdosen 32A, 400V, 5p

Absicherung:
2 C-Automaten 16A, 1p
2 C-Automaten 32A, 3p

Leitungseinführung oben u. unten:
je 1 x M12, 1 x M20, 2 x M40

Anschlussmöglichkeit:
für 2 Leitungen bis 5 x 25 mm²

Bestell-Nr. **890929**

Bestückung:
2 Schutzkontaktsteckdosen 16A, 230V
1 CEE-Steckdose 16A, 400V, 5p
1 CEE-Steckdose 32A, 400V, 5p

Absicherung:
2 C-Automaten 16A, 1p
1 C-Automat 16A, 3p
1 C-Automat 32A, 3p
1 FI 40/0,03A, 4p

Leitungseinführung oben u. unten:
je 1 x M12, 1 x M20, 2 x M40

Anschlussmöglichkeit:
für 2 Leitungen bis 5 x 25 mm²

mit FI allstromsensitiv Typ B: 891499

Bestell-Nr. **890930**

Bestückung:
2 Schutzkontaktsteckdosen 16A, 230V
1 CEE-Steckdose 16A, 400V, 5p
1 CEE-Steckdose 32A, 400V, 5p

Absicherung:
2 C-Automaten 16A, 1p
1 C-Automat 16A, 3p
1 C-Automat 32A, 3p
1 FI 63/0,03A, 4p

Leitungseinführung oben u. unten:
je 1 x M12, 1 x M20, 2 x M40

Anschlussmöglichkeit:
für 2 Leitungen bis 5 x 25 mm²

mit FI allstromsensitiv Typ B: 895046

Bestell-Nr. **890931**

Bestückung:
3 Schutzkontaktsteckdosen 16A, 230V
1 CEE-Steckdose 16A, 400V, 5p
1 CEE-Steckdose 32A, 400V, 5p

Absicherung:
3 C-Automaten 16A, 1p
1 C-Automat 16A, 3p
1 C-Automat 32A, 3p
1 FI 63/0,03A, 4p

Leitungseinführung oben u. unten:
je 1 x M12, 1 x M20, 2 x M40

Anschlussmöglichkeit:
für 2 Leitungen bis 5 x 25 mm²

mit FI allstromsensitiv Typ B: 893368

Bestell-Nr. **890932**

Bestückung:
2 Schutzkontaktsteckdosen 16A, 230V
2 CEE-Steckdosen 16A, 400V, 5p

Absicherung:
2 C-Automaten 16A, 1p
2 C-Automaten 16A, 3p
1 FI 40/0,03A, 4p

Leitungseinführung oben u. unten:
je 1 x M12, 1 x M20, 2 x M40

Anschlussmöglichkeit:
für 2 Leitungen bis 5 x 25 mm²

mit FI allstromsensitiv Typ B: 896273

Technische Informationen

- anschlussfertig verdrahtet
- Schutzart IP67
- alle Verteiler entsprechen der Norm DIN EN 61439 / IEC 61439

Bestell-Nr. **890933**

Bestückung:
2 Schutzkontaktsteckdosen 16A, 230V
2 CEE-Steckdosen 32A, 400V, 5p

Absicherung:
2 C-Automaten 16A, 1p
2 C-Automaten 32A, 3p
1 FI 63/0,03A, 4p

Leitungseinführung oben u. unten:
je 1 x M12, 1 x M20, 2 x M40

Anschlussmöglichkeit:
für 2 Leitungen bis 5 x 25 mm²

mit FI allstromsensitiv Typ B: 895352

Bestell-Nr. **890934**

Bestückung:
3 Schutzkontaktsteckdosen 16A, 230V
2 CEE-Steckdosen 16A, 400V, 5p

Absicherung:
3 C-Automaten 16A, 1p
2 C-Automaten 16A, 3p
1 FI 40/0,03A, 4p

Leitungseinführung oben u. unten:
je 1 x M12, 1 x M20, 2 x M40

Anschlussmöglichkeit:
für 2 Leitungen bis 5 x 25 mm²

mit FI allstromsensitiv Typ B: 896274

Bestell-Nr. **890935**

Bestückung:
2 Schutzkontaktsteckdosen 16A, 230V
1 CEE-Steckdose 16A, 400V, 5p
1 CEE-Steckdose 32A, 400V, 5p
1 CEE-Steckdose 63A, 400V, 5p

Absicherung:
2 C-Automaten 16A, 1p
1 C-Automat 16A, 3p
1 C-Automat 32A, 3p
1 FI 63/0,03A, 4p

Leitungseinführung oben u. unten:
je 1 x M12, 1 x M20, 2 x M40

Anschlussmöglichkeit:
für 2 Leitungen bis 5 x 25 mm²

mit FI allstromsensitiv Typ B: 892762

Bestell-Nr. **890936**

Bestückung:
3 Schutzkontaktsteckdosen 16A, 230V
2 CEE-Steckdosen 16A, 400V, 5p
1 CEE-Steckdose 32A, 400V, 5p

Absicherung:
3 C-Automaten 16A, 1p
2 C-Automaten 16A, 3p
1 C-Automat 32A, 3p
1 FI 63/0,03A, 4p

Leitungseinführung oben u. unten:
je 1 x M12, 1 x M20, 2 x M40

Anschlussmöglichkeit:
für 2 Leitungen bis 5 x 25 mm²

mit FI allstromsensitiv Typ B: 896275

Bestell-Nr. **890937**

Bestückung:
3 Schutzkontaktsteckdosen 16A, 230V
1 CEE-Steckdose 16A, 400V, 5p
1 CEE-Steckdose 32A, 400V, 5p
1 CEE-Steckdose 63A, 400V, 5p

Absicherung:
3 C-Automaten 16A, 1p
1 C-Automat 16A, 3p
1 C-Automat 32A, 3p
1 FI 63/0,03A, 4p

Leitungseinführung oben u. unten:
je 1 x M12, 1 x M20, 2 x M40

Anschlussmöglichkeit:
für 2 Leitungen bis 5 x 25 mm²

mit FI allstromsensitiv Typ B: 896276

Bestell-Nr. **890938**

Bestückung:
3 Schutzkontaktsteckdosen 16A, 230V
1 CEE-Steckdose 16A, 400V, 5p
2 CEE-Steckdosen 32A, 400V, 5p

Absicherung:
3 C-Automaten 16A, 1p
1 C-Automat 16A, 3p
2 C-Automaten 32A, 3p
1 FI 63/0,03A, 4p

Leitungseinführung oben u. unten:
je 1 x M12, 1 x M20, 2 x M40

Anschlussmöglichkeit:
für 2 Leitungen bis 5 x 25 mm²

mit FI allstromsensitiv Typ B: 892395

Bestell-Nr. **890939**

Bestückung:
2 Schutzkontaktsteckdosen 16A, 230V
2 CEE-Steckdosen 16A, 400V, 5p
1 CEE-Steckdose 32A, 400V, 5p
1 CEE-Steckdose 63A, 400V, 5p

Absicherung:
1 C-Automat 16A, 1p
2 C-Automaten 16A, 3p
1 C-Automat 32A, 3p
1 FI 63/0,03A, 4p

Leitungseinführung oben u. unten:
je 1 x M12, 1 x M20, 2 x M40

Anschlussmöglichkeit:
für 2 Leitungen bis 5 x 25 mm²

mit FI allstromsensitiv Typ B: 896277

Bestell-Nr. **896294**

Bestückung:
2 Schutzkontaktsteckdosen 16A, 230V
1 CEE-Steckdosen 16A, 400V, 5p
1 CEE-Steckdose 32A, 400V, 5p
3 Datendose RJ45 CAT6a

Absicherung:
2 C-Automat 16A, 1p
1 C-Automaten 16A, 3p
1 C-Automat 32A, 3p
1 FI 63/0,03A, 4p

Leitungseinführung oben u. unten:
3 x M20 und 2 x M40 unten

Anschlussmöglichkeit:
für 2 Leitungen bis 5 x 25 mm²

Technische Informationen

- anschlussfertig verdrahtet
- Schutzart IP54
- alle Verteiler entsprechen der Norm DIN EN 61439 / IEC 61439

VARIABOX-Plus

- geeignet für raue und/oder aggressive Umgebungen
- Gehäuse aus hochwertigem, schlagfestem Kunststoff
- hohe Chemiekalienbeständigkeit
- Gehäusedeckel anscharniert
- Oberteil zum Unterteil plombierbar
- bedienerfreundliche OTC-Betätigungsklappe
- mit Außen- und Innenbefestigung
- Deckelschrauben unverlierbar
- codiertes Flanschplattensystem für größtmögliche Sicherheit bei der Erstbestückung und Wartung
- Oberteil gerade, CEE-Steckdosen geneigt
- Steckdosen mit hochwärmebeständigen Kontaktträgern und vernickelten Kontakten
- alle CEE-Steckdosen mit schraubloser, wartungsfreier QUICK-CONNECT-Anschlusstechnik

Bestell-Nr. **89183**

Bestückung:
3 Schutzkontaktsteckdosen 16A, 230V

Leitungseinführung oben u. unten:
je 1 x M12, 1 x M20, 2 x M25

Anschlussmöglichkeit:
für 1 Leitung bis 5 x 6 mm²

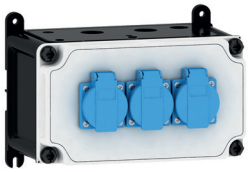

Bestell-Nr. **89184**

Bestückung:
2 Schutzkontaktsteckdosen 16A, 230V
1 CEE-Steckdose 16A, 400V, 5p, glv/Ni

Leitungseinführung oben u. unten:
je 1 x M12, 1 x M20, 2 x M25

Anschlussmöglichkeit:
für 1 Leitung bis 5 x 6 mm²

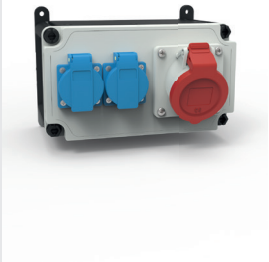

Bestell-Nr. **89190**

Bestückung:
2 Schutzkontaktsteckdosen 16A, 230V
1 CEE-Steckdose 16A, 400V, 5p, glv/Ni

Absicherung:
2 C-Automaten 16A, 1p
1 C-Automat 16A, 3p
1 FI 40/0,03A, 4p

Leitungseinführung oben u. unten:
je 1 x M12, 1 x M20, 2 x M40

Anschlussmöglichkeit:
für 2 Leitungen bis 5 x 25 mm²

mit FI allstromsensitiv Typ B: 894155

Bestell-Nr. **89191**

Bestückung:
2 Schutzkontaktsteckdosen 16A, 230V
1 CEE-Steckdose 32A, 400V, 5p, glv/Ni

Absicherung:
2 C-Automaten 16A, 1p
1 C-Automat 32A, 3p
1 FI 40/0,03A, 4p

Leitungseinführung oben u. unten:
je 1 x M12, 1 x M20, 2 x M40

Anschlussmöglichkeit:
für 2 Leitungen bis 5 x 25 mm²

mit FI allstromsensitiv Typ B: 895405

Bestell-Nr. **89193**

Bestückung:
2 Schutzkontaktsteckdosen 16A, 230V
2 CEE-Steckdosen 16A, 400V, 5p, glv/Ni

Absicherung:
2 C-Automaten 16A, 1p
2 C-Automaten 16A, 3p
1 FI 40/0,03A, 4p

Leitungseinführung oben u. unten:
je 1 x M12, 1 x M20, 2 x M40

Anschlussmöglichkeit:
für 2 Leitungen bis 5 x 25 mm²

mit FI allstromsensitiv Typ B: 896246

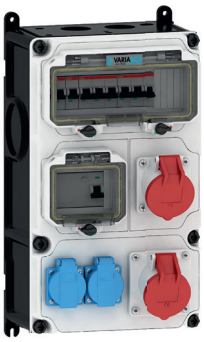

Bestell-Nr. **89197**

Bestückung:
2 Schutzkontaktsteckdosen 16A, 230V
1 CEE-Steckdose 16A, 400V, 5p, glv/Ni
1 CEE-Steckdose 32A, 400V, 5p, glv/Ni

Absicherung:
2 C-Automaten 16A, 1p
1 C-Automat 16A, 3p
1 C-Automat 32A, 3p
1 FI 40/0,03A, 4p

Leitungseinführung oben u. unten:
je 1 x M12, 1 x M20, 2 x M40

Anschlussmöglichkeit:
für 2 Leitungen bis 5 x 25 mm²

mit FI allstromsensitiv Typ B: 892763

Technische Informationen

- anschlussfertig verdrahtet
- Schutzart IP54
- alle Verteiler entsprechen der Norm DIN EN 61439 / IEC 61439

Bestell-Nr. **89200**

Bestückung:
3 Schutzkontaktsteckdosen 16A, 230V
2 CEE-Steckdosen 32A, 400V, 5p, glv/Ni

Absicherung:
3 C-Automaten 16A, 1p
2 C-Automaten 32A, 3p
1 FI 63/0,03A, 4p

Leitungseinführung oben u. unten:
je 1 x M12, 1 x M20, 2 x M40

Anschlussmöglichkeit:
für 2 Leitungen bis 5 x 25 mm²

mit FI allstromsensitiv Typ B: 896279

Bestell-Nr. **89203**

Bestückung:
3 Schutzkontaktsteckdosen 16A, 230V
1 CEE-Steckdose 16A, 400V, 5p, glv/Ni
1 CEE-Steckdose 32A, 400V, 5p, glv/Ni

Absicherung:
3 C-Automaten 16A, 1p
1 C-Automat 16A, 3p
1 C-Automat 32A, 3p
1 FI 63/0,03A, 4p

Leitungseinführung oben u. unten:
je 1 x M12, 1 x M20, 2 x M40

Anschlussmöglichkeit:
für 2 Leitungen bis 5 x 25 mm²

mit FI allstromsensitiv Typ B: 893562

Bestell-Nr. **89207**

Bestückung:
4 Schutzkontaktsteckdosen 16A, 230V
2 CEE-Steckdosen 16A, 400V, 5p, glv/Ni
1 CEE-Steckdose 32A, 400V, 5p, glv/Ni

Absicherung:
4 C-Automaten 16A, 1p
2 C-Automaten 16A, 3p
1 C-Automat 32A, 3p
1 FI 63/0,03A, 4p

Leitungseinführung oben u. unten:
je 1 x M12, 1 x M20, 2 x M40

Anschlussmöglichkeit:
für 2 Leitungen bis 5 x 25 mm²

mit FI allstromsensitiv Typ B: 896280

Bestell-Nr. **89209**

Bestückung:
4 Schutzkontaktsteckdosen 16A, 230V
1 CEE-Steckdose 16A, 400V, 5p, glv/Ni
1 CEE-Steckdose 32A, 400V, 5p, glv/Ni
1 CEE-Steckdose 63A, 400V, 5p, glv/Ni

Absicherung:
4 C-Automaten 16A, 1p
1 C-Automat 16A, 3p
1 C-Automat 32A, 3p
1 FI 63/0,03A, 4p

Leitungseinführung oben u. unten:
je 1 x M12, 1 x M20, 2 x M40

Anschlussmöglichkeit:
für 2 Leitungen bis 5 x 25 mm²

mit FI allstromsensitiv Typ B: 898489

Bestell-Nr. **890863**

Bestückung:
4 Schutzkontaktsteckdosen 16A, 230V
2 CEE-Steckdosen 16A, 400V, 5p, glv/Ni
1 CEE-Steckdose 32A, 400V, 5p, glv/Ni

Absicherung:
4 Neozed D01, 1p
2 Neozed D01, 3p
1 Neozed D02, 3p
1 FI 63/0,03A, 4p

Leitungseinführung oben u. unten:
je 1 x M12, 1 x M20, 2 x M40

Anschlussmöglichkeit:
für 2 Leitungen bis 5 x 25 mm²

mit FI allstromsensitiv Typ B: 896291

Bestell-Nr. **890864**

Bestückung:
6 Schutzkontaktsteckdosen 16A, 230V
1 CEE-Steckdose 16A, 400V, 5p, glv/Ni
1 CEE-Steckdose 32A, 400V, 5p, glv/Ni
1 CEE-Steckdose 63A, 400V, 5p, glv/Ni

Absicherung:
3 Neozed D01, 1p
1 Neozed D01, 3p
1 Neozed D02, 3p
1 FI 63/0,03A, 4p

Leitungseinführung oben u. unten:
je 1 x M12, 1 x M20, 2 x M40

Anschlussmöglichkeit:
für 2 Leitungen bis 5 x 25 mm²

mit FI allstromsensitiv Typ B: 896293

Technische Informationen

- anschlussfertig verdrahtet
- Schutzart IP44
- alle Verteiler entsprechen der Norm DIN EN 61439 / IEC 61439

VARIABOX-Mobil

- mit hochwertigem Tragegriff
- Gehäuse aus hochwertigem, schlagfestem Kunststoff
- Oberteil zum Unterteil plombierbar
- Deckelschrauben unverlierbar
- Oberteil gerade, CEE-Steckdosen geneigt
- alle CEE-Steckdosen mit schraubenloser, wartungsfreier QUICK-CONNECT-Anschlusstechnik
- Farben: Unterteil schwarz, Oberteil elektrograu (Gehäuseoberteil optional in den Farben gelb, rot oder blau)

Bestell-Nr. **85000**

Bestückung:
3 Schutzkontaktsteckdosen 16A, 230V

Leitungseinführung:
Schutzkontaktstecker 16A, 230V
mit 2 m Leitung H07RN-F3G2,5

Bestell-Nr. **85006**

Bestückung:
2 Schutzkontaktsteckdosen 16A, 230V
1 CEE-Steckdose 16A, 400V, 5p

Leitungseinführung:
CEE-Stecker 16A, 400V, 5p mit
2 m Leitung H07RN-F5G2,5

Bestell-Nr. **85007**

Bestückung:
2 Schutzkontaktsteckdosen 16A, 230V
1 CEE-Steckdose 16A, 400V, 5p

Absicherung:
2 C-Automaten 16A, 1p
1 C-Automat 16A, 3p
1 FI 40/0,03A, 4p

Leitungseinführung:
CEE-Stecker 32A, 400V, 5p mit
2 m Leitung H07RN-F5G4

Bestell-Nr. **85002**

Bestückung:
3 Schutzkontaktsteckdosen 16A, 230V
2 CEE-Steckdosen 16A, 400V, 5p

Leitungseinführung:
CEE-Stecker 16A, 400V, 5p mit
2 m Leitung H07RN-F5G2,5

Bestell-Nr. **85008**

Bestückung:
2 Schutzkontaktsteckdosen 16A, 230V
1 CEE-Steckdose 16A, 400V, 5p
1 CEE-Steckdose 32A, 400V, 5p

Absicherung:
2 C-Automaten 16A, 1p
1 C-Automat 16A, 3p
1 FI 40/0,03A, 4p

Leitungseinführung:
CEE-Stecker 32A, 400V, 5p mit
2 m Leitung H07RN-F5G6

Bestell-Nr. **85036**

Bestückung:
6 Schutzkontaktsteckdosen 16A, 230V

Absicherung:
6 C-Automaten 16A, 1p
1 FI 40/0,03A, 4p

Leitungseinführung:
CEE-Stecker 32A, 400V, 5p mit
2 m Leitung H07RN-F5G4

Technische Informationen

- anschlussfertig verdrahtet
- Schutzart IP44
- alle Verteiler entsprechen der Norm DIN EN 61439 / IEC 61439

Bestell-Nr. **85009**

Bestückung:
3 Schutzkontaktsteckdosen 16A, 230V
1 CEE-Steckdose 16A, 400V, 5p
1 CEE-Steckdose 32A, 400V, 5p

Absicherung:
3 C-Automaten 16A, 1p
1 C-Automat 16A, 3p
1 FI 40/0,03A, 4p

Leitungseinführung:
CEE-Stecker 32A, 400V, 5p mit
2 m Leitung H07RN-F5G6

Bestell-Nr. **85221**

Bestückung:
2 Schutzkontaktsteckdosen 16A, 230V
1 CEE-Steckdose 16A, 400V, 5p
1 CEE-Steckdose 32A, 400V, 5p
1 Drehstromzähler 10/65A elektronisch

Absicherung:
2 C-Automaten 16A, 1p
1 C-Automat 16A, 3p
1 FI 40/0,03A, 4p

Leitungseinführung:
CEE-Stecker 32A, 400V, 5p mit
2 m Leitung H07RN-F5G6

Bestell-Nr. **85034**

Bestückung:
4 Schutzkontaktsteckdosen 16A, 230V
1 CEE-Steckdose 16A, 400V, 5p
1 CEE-Steckdose 32A, 400V, 5p

Absicherung:
4 C-Automaten 16A, 1p
1 C-Automat 16A, 3p
1 FI 40/0,03A, 4p

Leitungseinführung:
CEE-Stecker 32A, 400V, 5p mit
2 m Leitung H07RN-F5G6

Bestell-Nr. **85005**

Bestückung:
6 Schutzkontaktsteckdosen 16A, 230V

Absicherung:
1 FI 40/0,03A, 4p

Leitungseinführung:
CEE-Stecker 16A, 400V, 5p mit
2 m Leitung H07RN-F5G2,5

Nichtstationäre Prüfanlagen

Für Prüftechniker greift eine wichtige Neuregulierung der DIN EN 50191 / VDE 0104. Danach müssen nichtstationäre Prüfanlagen, die größere Spannungen als die erlaubte Berührungsspannung zu Prüfzwecken in elektritschen Anlagen einspeisen, zwingend mit einer externen Sicherheitseinrichtung ausgerüstet.

- mit einer externen Sicherheitseinrichtung ausgerüstet
- mit Warnlampe
- mit Reset-Start-Funktion
- mit Not-Aus-Schalter und Erdungsklammern

Bestell-Nr. **85045**

Bestückung:
2 Schutzkontaktsteckdosen 16A, 230V
1 CEE-Steckdose 16A, 400V, 5p
1 Schlüssel-Taster / Reset-Start-Funktion
1 RGB-LED Anzeige

Absicherung:
1 B-Automat 6A, 1p (Steuersicherung)
1 FI 40/0,03A, 4p

Leitungseinführung:
CEE-Stecker 16A, 400V, 5p mit
3 m Leitung 5G2,5

Zusätzliche Abgänge:
1 Not-Aus-Taster
1 Erdungszange

Bestell-Nr. **85075**

Bestückung:
3 Schutzkontaktsteckdosen 16A, 230V
1 Schlüssel-Taster / Reset-Start-Funktion
1 RGB-LED Anzeige

Absicherung:
1 B-Automat 6A, 1p (Steuersicherung)
1 FI 25/0,03A, 2p

Leitungseinführung:
Schutzkontaktstecker 16A, 230V mit
3 m Leitung 3G2,5

Zusätzliche Abgänge:
1 Not-Aus-Taster
1 Erdungszange

Technische Informationen

- anschlussfertig verdrahtet
- Schutzart IP44
- alle Verteiler entsprechen der Norm DIN EN 61439 / IEC 61439

VARIABOX-Erweiterung Netzwerkdose:

- Perfekte optische Integration in das vorhandene System
- Wahlweise mit RJ45, HDMI oder USB bestückbar
- Verschiedene Datentechnik-Einsätze verfügbar
- Mit Berührungsschutz
- Schutzart IP54
- Höhere Flexibilität in der Variabox Systemlandschaft
- Im gestecken Zustand verschließbar und optional abschließbar
- Mit Beschriftungsfeldern

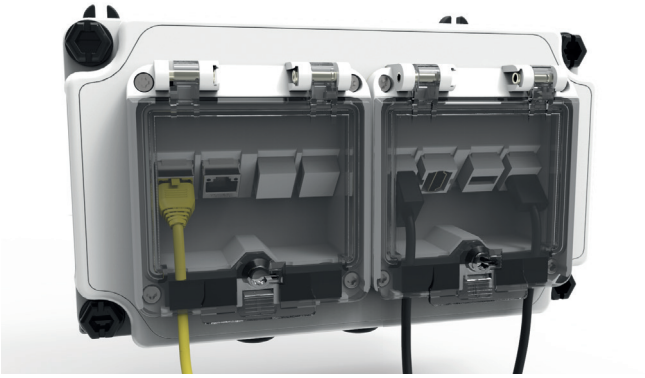

Die Datennetzwerkdose ist mit verschiedenen Einsätzen kompatibel.

Bestell-Nr. **893419**

Bestückung:
2 RJ45 CAT 6a unter Betätigungsklappe, im gesteckten Zustand verschließbar

Leitungseinführung oben u. unten:
2 x M25 oben verschlossen
2 x M25 unten
1 x Kabelverschraubung mit Mehrfachdichteinsatz 2 x 8 mm

Bestell-Nr. **896346**

Bestückung:
4 RJ45 CAT 6a unter Betätigungsklappe, im gesteckten Zustand verschließbar

Leitungseinführung oben u. unten:
1 x M12, 1 x M20, 2 x M25 oben
1 x M12, 1 x M20, 2 x M25 unten
2 x Kabelverschraubung M25 mit Mehrfachdichteinsatz 2 x 8 mm

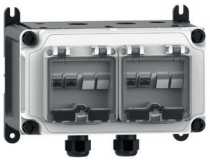

Bestell-Nr. **895347**

Bestückung:
2 Schutzkontaktsteckdosen 16A, 230V
2 RJ45 CAT 6a unter Betätigungsklappe, im gesteckten Zustand verschließbar

Leitungseinführung oben u. unten:
1 x Kabelverschraubung M20 oben
1 x Kabelverschraubung M25 mit Mehrfachdichteinsatz 2x8 mm oben
1 x M20, 1 x M25 unten

Anschlussmöglichkeit:
für 1 Leitung bis 3 x 6 mm²

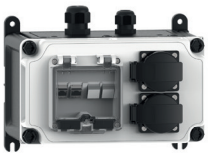

Bestell-Nr. **896347**

Bestückung:
2 Schutzkontaktsteckdosen 16A, 230V
4 RJ45 CAT 6a unter Betätigungsklappe, im gesteckten Zustand verschließbar

Leitungseinführung oben u. unten:
1 x Kabelverschraubung M20 oben
1 x Kabelverschraubung M32 oben mit Mehrfachdichteinsatz 4x8 mm
1 x M20, 1 x M32 unten

Anschlussmöglichkeit:
für 1 Leitung bis 3 x 6 mm²

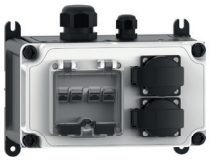

Bestell-Nr. **896329**

Bestückung:
3 Schutzkontaktsteckdosen 16A, 230V
2 RJ45 CAT 6a unter Betätigungsklappe, im gesteckten Zustand verschließbar

Leitungseinführung oben u. unten:
1 x M12, 1 x M20 oben
1 x Kabelverschraubung M25 oben
1 x Kabelverschraubung M25 mit Mehrfachdichteinsatz 2 x 8 mm oben
1 x M12, 1 x M20, 2 x M25 unten

Anschlussmöglichkeit:
für 1 Leitung bis 5 x 4 mm²

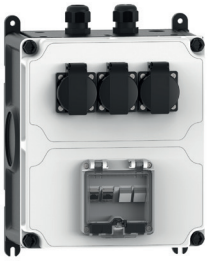

Bestell-Nr. **896400**

Bestückung:
2 Schutzkontaktsteckdosen 16A, 230V
2 RJ45 CAT 6a unter Betätigungsklappe, im gesteckten Zustand verschließbar

Absicherung:
2 C-Automaten 16A, 1p
1 FI 40/0,03A, 4p

Leitungseinführung oben u. unten:
1 x M20, 1 x M25 oben
1 x M20, 1 x M25 unten

Anschlussmöglichkeit:
für 1 Leitung bis 3 x 6 mm²

AP-Netzwerkkompaktverteiler

- AP-Kunststoffgehäuse 140x100x90mm
- Mit Datenbetätigungsklappe zur Aufnahme von 4 Datenmodulen
- MIt 2x Kabeldurchführung TSS Multi M25

Bestell-Nr. **581338**

Datenbetätigungsklappe

- Für maximal 4 Datenmodule
- Mit 4 Blindabdeckungen
- Mit Berührungsschutztülle
- Im gestecken Zustand verschließbar und optional abschließbar

Bestell-Nr. **581276**

Datenmodul RJ45 CAT 6a

- KeyStone-Modul
- 10 Gigabit-Ethernet
- Schneidklemme

Hersteller	Bestell-Nr.
BTR	**50003186**
R&M	**50002819**
AMP	**50003206**
Dätwyler	**50003208**
Corning	**50003209**
3M	**50003210**
Telegärtner	**50003211**

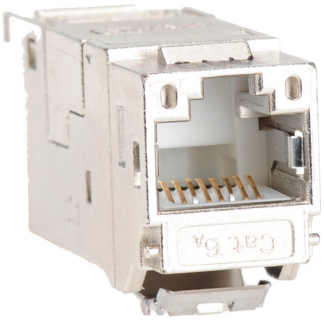

Datenmodul USB 2.0 A/A

- KeyStone-Modul
- Farbe: schwarz

Bestell-Nr. **50003218**

Datenmodul USB 2.0 A/B

- KeyStone-Modul
- Farbe: weiß

Bestell-Nr. **50003205**

Datenmodul HDMI

- HDMI Doppel-Buchse
- KeyStone-Modul
- Vergoldete Kontakte
- Farbe: weiß

Bestell-Nr. **50003203**

KeyStone Modul Abdeckung

- Farbe: weiß

Bestell-Nr. **20001402**

Technische Informationen

- anschlussfertig verdrahtet
- Schutzart IP44 / IP67
- alle Verteiler entsprechen der Norm DIN EN 61439 / IEC 61439

VARIABOX-Erweiterung abschaltbar / verriegelt:

- Perfekte optische Integration in das vorhandene System
- Bedienerfreundliche Anordnung bei mehreren Einheiten
- Mechanische Doppelverriegelung
- In 0-Stellung abschließbar
- Vernickelte Kontakte
- Hochwärmebeständiger Kontaktträger
- Höhere Flexibilität in der VARIABOX Systemlandschaft
- Geeignet für raue Umgebungsbedingungen
- Ausführungen in allen gängigen Uhrzeiten von 16A 3pol. bis 32A 5pol.
- Schutzarten IP44, IP54 und IP67

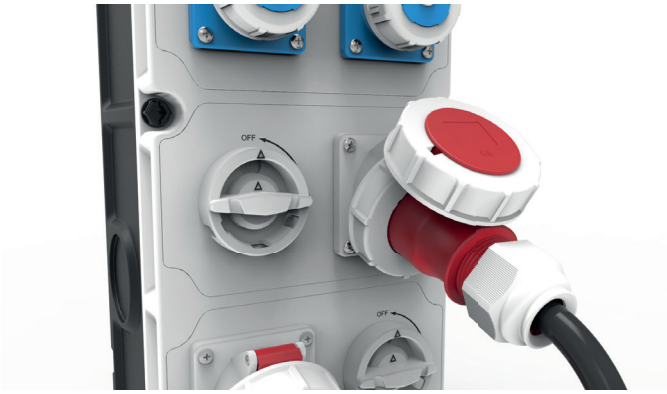

Abschaltbar verriegelte Flanschplatte im Detail.

Bestell-Nr. **896369**

Bestückung:
1 CEE-Steckdose 16A, 400V, 5p, IP44 glv/Ni, abschaltbar verriegelt, in 0-Stellung abschließbar

Absicherung:
1 FI 40/0,03A, 4p

Leitungseinführung oben u. unten:
je 1 x M12, 1 x M20, 2 x M25

Anschlussmöglichkeit:
für 1 Leitung bis 5 x 6 mm²

Bestell-Nr. **896373**

Bestückung:
1 CEE-Steckdose 16A, 400V, 5p, IP44 glv/Ni, abschaltbar verriegelt, in 0-Stellung abschließbar

Absicherung:
1 C-Automat 16A, 3p
1 FI 40/0,03A, 4p

Leitungseinführung oben u. unten:
je 1 x M12, 1 x M20, 2 x M40

Anschlussmöglichkeit:
für 2 Leitungen bis 5 x 25 mm²

Bestell-Nr. **896370**

Bestückung:
1 CEE-Steckdose 32A, 400V, 5p, IP44 glv/Ni, abschaltbar verriegelt, in 0-Stellung abschließbar

Absicherung:
1 FI 40/0,03A, 4p

Leitungseinführung oben u. unten:
je 1 x M12, 1 x M20, 2 x M32

Anschlussmöglichkeit:
für 1 Leitung bis 5 x 6 mm²

Bestell-Nr. **896374**

Bestückung:
1 CEE-Steckdose 32A, 400V, 5p, IP44 glv/Ni, abschaltbar verriegelt, in 0-Stellung abschließbar

Absicherung:
1 C-Automat 32A, 3p
1 FI 40/0,03A, 4p

Leitungseinführung oben u. unten:
je 1 x M12, 1 x M20, 2 x M40

Anschlussmöglichkeit:
für 2 Leitungen bis 5 x 25 mm²

Bestell-Nr. **896375**

Bestückung:
2 CEE-Steckdose 16A, 400V, 5p, IP44 glv/Ni, abschaltbar verriegelt, in 0-Stellung abschließbar

Absicherung:
2 C-Automat 16A, 3p

Leitungseinführung oben u. unten:
je 1 x M12, 1 x M20, 2 x M40

Anschlussmöglichkeit:
für 2 Leitungen bis 5 x 25 mm²

Bestell-Nr. **896376**

Bestückung:
2 CEE-Steckdose 16A, 400V, 5p, IP44 glv/Ni, abschaltbar verriegelt, in 0-Stellung abschließbar

Absicherung:
2 C-Automat 16A, 3p
1 FI 40/0,03A, 4p

Leitungseinführung oben u. unten:
je 1 x M12, 1 x M20, 2 x M40

Anschlussmöglichkeit:
für 2 Leitungen bis 5 x 25 mm²

Technische Informationen

- anschlussfertig verdrahtet
- Schutzart IP44 / IP67
- alle Verteiler entsprechen der Norm DIN EN 61439 / IEC 61439

Bestell-Nr. **896378**

Bestückung:
1 CEE-Steckdose 16A, 400V, 5p, IP44 glv/Ni, abschaltbar verriegelt, in 0-Stellung abschließbar
1 CEE-Steckdose 32A, 400V, 5p, IP44 glv/Ni, abschaltbar verriegelt, in 0-Stellung abschließbar

Absicherung:
1 C-Automat 16A, 3p
1 C-Automat 32A, 3p
1 FI 40/0,03A, 4p

Leitungseinführung oben u. unten:
je 1 x M12, 1 x M20, 2 x M40

Anschlussmöglichkeit:
für 2 Leitungen bis 5 x 25 mm²

Bestell-Nr. **896371**

Bestückung:
1 CEE-Steckdose 16A, 400V, 5p, IP67 glv/Ni, abschaltbar verriegelt, in 0-Stellung abschließbar

Absicherung:
1 FI 40/0,03A, 4p

Leitungseinführung oben u. unten:
je 1 x M12, 1 x M20, 2 x M25

Anschlussmöglichkeit:
für 1 Leitung bis 5 x 6 mm²

Bestell-Nr. **896285**

Bestückung:
1 CEE-Steckdose 16A, 400V, 5p, IP67 glv/Ni, abschaltbar verriegelt, in 0-Stellung abschließbar

Absicherung:
1 C-Automat 16A, 3p
1 FI 40/0,03A, 4p

Leitungseinführung oben u. unten:
je 1 x M12, 1 x M20, 2 x M40

Anschlussmöglichkeit:
für 2 Leitungen bis 5 x 25 mm²

Bestell-Nr. **896372**

Bestückung:
1 CEE-Steckdose 32A, 400V, 5p, IP67 glv/Ni, abschaltbar verriegelt, in 0-Stellung abschließbar

Absicherung:
1 FI 40/0,03A, 4p

Leitungseinführung oben u. unten:
je 1 x M12, 1 x M20, 2 x M32

Anschlussmöglichkeit:
für 1 Leitung bis 5 x 6 mm²

Bestell-Nr. **896368**

Bestückung:
1 CEE-Steckdose 32A, 400V, 5p, IP67 glv/Ni, abschaltbar verriegelt, in 0-Stellung abschließbar

Absicherung:
1 C-Automat 32A, 3p
1 FI 40/0,03A, 4p

Leitungseinführung oben u. unten:
je 1 x M12, 1 x M20, 2 x M40

Anschlussmöglichkeit:
für 2 Leitungen bis 5 x 25 mm²

Bestell-Nr. **896377**

Bestückung:
2 CEE-Steckdose 16A, 400V, 5p, IP67 glv/Ni, abschaltbar verriegelt, in 0-Stellung abschließbar

Absicherung:
2 C-Automat 16A, 3p
1 FI 40/0,03A, 4p

Leitungseinführung oben u. unten:
je 1 x M12, 1 x M20, 2 x M40

Anschlussmöglichkeit:
für 2 Leitungen bis 5 x 25 mm²

Kabelverschraubung

- schwarz
- Schutzart IP67

	Gewinde	Dichtbereich	Bestell-Nr.
	M12	3-6 mm	**580647**
	M20	8-13 mm	**580648**
	M25	11-17 mm	**580649**
	M32	15-21 mm	**580650**
	M40	19-28 mm	**580651**
Mehrfachdicht-einsatz	für M25	2x8 mm	**580652**
	für M32	4x8 mm	**580653**
Verschlussstopfen für Mehrfachdichteinsatz VE 100 Stück			**581273**

Kabelverschraubung mit Druckausgleich

Durch den Einsatz von Druckausgleichs-Verschraubungen kann sich der Innendruck dem Umgebungsdruck anpassen. Die typgeprüfte Schutzart der Gehäuse bleibt dabei voll gewährleistet. Temperaturwechsel, starke Sonneneinstrahlung oder ein plötzlicher Wetterumschwung kann bei Kombinationen zu Kondenswasserbildung im Gehäuse führen. Grundsätzlich kann es bei allen geschlossenen Verteilern zu Kondenswasserbildung kommen. Je höher die Schutzart der Steckdosen-Kombination, desto wahrscheinlicher ist die Bildung von Kondenswasser. Wir empfehlen daher, gerade bei Verteilern der Schutzart IP67, den Einsatz von Druckausgleichs-Verschraubungen.

- minimierte Kondenswasserbildung und somit Reduzierung von Betriebsausfällen und von aufwändigen Reparaturen
- keine teure und wartungsintensive Belüftungstechnik
- keine Tropflöcher, die den Schutzgrad herabsetzen
- mit Lüftungskanälen für Druckausgleich
- schwarz
- Schutzart IP67

Gewinde	Dichtbereich	Bestell-Nr.
M20	6-13 mm	**580656**
M25	9-17 mm	**580657**
M32	13-21 mm	**580658**
M40	16-28 mm	**580659**

Befestigungsset

- für VARIABOX S - XL, MODBOX und MODBOX-Midi
- bestehend aus:
  4 Schrauben 6 x 60 mm
  4 Dübeln 8 x 51 mm

Bestell-Nr. **580640**

- für VARIABOX XXL
- bestehend aus:
  6 Schrauben 6 x 60 mm
  6 Dübeln 8 x 51 mm

Bestell-Nr. **580727**

Befestigungsset

Schloßgarnitur

- für OTC-Klappe
- mit langem Bügel Ø3,5 und 2 Schlüsseln

Bestell-Nr. **580642**

Schloßgarnitur

- für Betätigungsklappe
- mit Schließzylinder und 2 Schlüsseln

Bestell-Nr. **58037-BE**

Trage-Standrahmen

- Stahlrohr feuerverzinkt
- klappbar
- Gewicht 4 kg
- Abmessung: 350/570 x 780 x 540 mm (B x H x T)

Bestell-Nr. **580643**
- für VARIABOX M, L, XL

Hänge-Montageeinheit

- für VARIABOX M und L
- Farbe gelb, RAL 1023

Bestell-Nr. **580641**

Power-Port-Standverteiler ohne Tür

- Gehäusegröße: 1300 x 350 x 275 mm
- Gehäuse aus hochwertigem V2A-Edelstahl
- Oberfläche Strichschliff
- Montageplatte zur Aufnahme von VARIABOX und MODBOX-Midi
- verschiebbares Blendblech zur Abdeckung der Kabelzuleitungen
- Bodenplatte geeignet zur Sockelmontage
- optional in Farbe erhältlich

Bestell-Nr. **580589**

Schraubenset zur VARIABOX Montage
Bestell-Nr. 581267

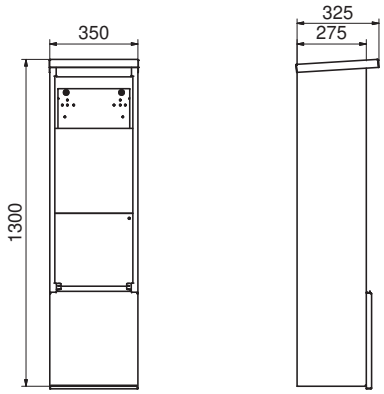

45 MB 59

Power-Port-Standverteiler mit Tür

- Gehäusegröße: 1300 x 350 x 415 mm
- Gehäuse aus hochwertigem V2A-Edelstahl
- Oberfläche Strichschliff
- Tür mit Kastenschloss und Profilhalbzylinder, innen anscharniert
- Montageplatte zur Aufnahme von VARIABOX und MODBOX-Midi
- Bürstenverschluss verhindert das Eindringen von Schmutz und Staub bei geschlossener Tür
- Abgangsleitungen können über frontseitige Bürstensperre heraus geführt werden
- verschiebbares Blendblech zur Abdeckung der Kabelzuleitung
- Bodenplatte geeignet zur Sockelmontage
- optional in Farbe erhältlich

Bestell-Nr. **580508**

Schraubenset zur VARIABOX Montage
Bestell-Nr. 581267

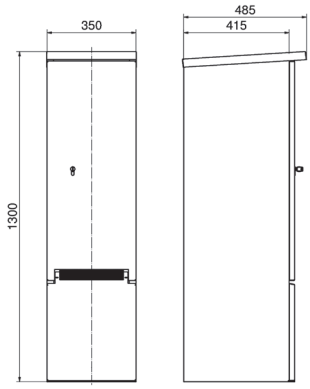

45 MB 55

Standsäule mit Wetterschutzdach

- Gehäusegröße: 1400 x 285 x 255 mm
- Gehäuse aus hochwertigem V2A-Edelstahl
- Oberfläche Strichschliff
- Montageplatte zur Aufnahme von VARIABOX S, M und L
- Bodenplatte geeignet zur Sockelmontage
- optional in Farbe erhältlich

Bestell-Nr. **580860**

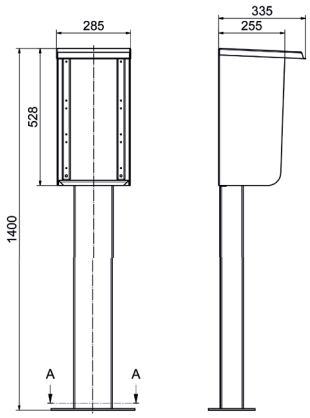

45 MB 64

Wetterschutzdach

- Gehäuse aus hochwertigem V2A-Edelstahl
- mit Seitenwänden
- Oberfläche Strichschliff
- mit Montageplatte
- optional in RAL Farbe erhältlich

Bestell-Nr. **580511**
- für VARIABOX S,M,L
  Abmessungen: 545 x 286 x 328 mm

Bestell-Nr. **580529**
- für VARIABOX XL,XXL
  Abmessungen: 792 x 286 x 328 mm

Bestell-Nr. **580521**
- für VARIABOX L-DUO, XL-DUO
  Abmessungen: 662 x 516 x 328 mm

Betonsockel

Bestell-Nr. **58370**
- für Bodenbefestigung der Power-Ports

Bestell-Nr. **581265**
- Schraubenset passend zur Befestigung Power-Port auf Betonsockel Typ 58370

made
in
Germany

Bals

Einfach. Gut. Verbunden.

Bals Elektrotechnik GmbH & Co. KG
D-57399 Kirchhundem-Albaum
Telefon: +49 27 23/771-0
Fax: +49 27 23/771-177/178
E-mail: info@bals.com
Internet: www.bals.com

999 294 02.24

Technische Änderungen und Druckfehler vorbehalten