CitrinSolar®

positive energie

Systemspeicher Hygienic

- **Einfachste Montage**
  Passgenaue Module zur direkten Montage am Speicher, Zuführung der Anschlüsse von oben
- **Tolle Optik**
  Abdeckung der Verrohrung und der Module durch Metallabdeckhaube
- **Perfekte Funktion**
  Systemkonzept durch perfekte Abstimmung aller Module und Komponenten
- **Hygienisch**
  Brauchwassererwärmung im Durchlaufprinzip über leistungsfähiges Edelstahlwellrohr
- **Verlustarm**
  Vollständig recyclebare PE-Faservlies-Isolierung mit Dämmstärke 100mm. Komplett mit Muffendämmkappen, Bodenisolierung und PP-Hartmantel mit patentiertem Aluverschlusssystem

MADE IN GERMANY

Technisches Datenblatt Hygienic

Hauptmaße | Größe

			825	1000
A	Höhe ohne Isolierung	mm	1816	2016
S	Höhe mit Isolierung	mm	1906	2106
	Kippmaß ohne Isolierung	mm	1828	2030
Ør	Ø ohne Isolierung	mm	790	790
Øs	Ø mit Isolierung	mm	990	990

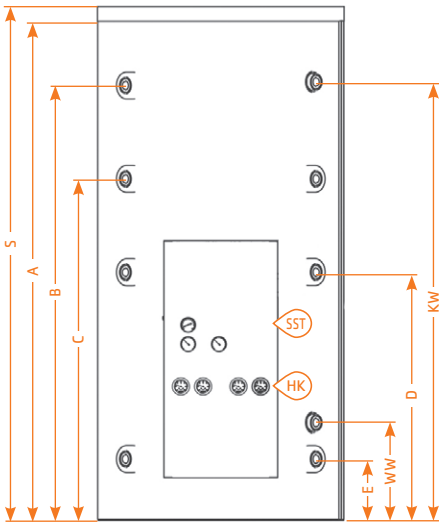

Anschlüsse | Maße

B	Muffe oben	Rp 1 ½"	mm	1569	1769
C	Muffe mitte oben	Rp 1 ½"	mm	1239	1389
D	Muffe mitte	Rp 1 ½"	mm	909	1009
E	Muffe unten	Rp 1 ½"	mm	249	249

Technische Daten

	Energieeffizienzklasse		C	C
	Nennvolumen	l	796	892
	Betriebsdruck max.	bar	3	3
	Betriebstemperatur max.	°C	95	95
	Leergewicht gesamt	kg	185	197
	Solarwärmetauscher			
	Fläche	m²	2,6	2,6
	Volumen	l	2	2
	Betriebsdruck max.	bar	10	10
EW	**Edelstahlwellrohr**			
	Fläche	m²	6,66	6,66
	Inhalt	l	36,3	36,3
	Betriebsdruck max.	bar	6	6
	Druckverlust bei 3000 l/h	mbar	500	500
	Leistungszahl NL		1,9	2,5

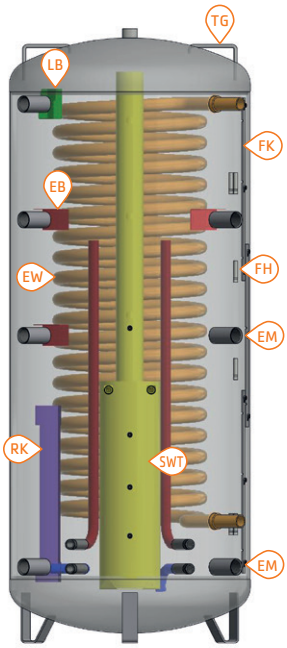

Ausstattung

TG	Tragegriffe	St	2	2
FK	Fühlerklemmleiste	St	3	3
RK	Rücklaufschichtkanal	St	1	1
LB	Leitblech	St	1	1
EB	Einströmbremse	St	3	3
EM	E-Heizmuffe	St	2	2
SWT	Sphärenwärmetauscher	St	1	1
FH	Fühlerhülsen	St	5	5
SST	Solarstation	St	1	1
HK	Heizkreise anbaubar	St	bis zu 2	bis zu 2

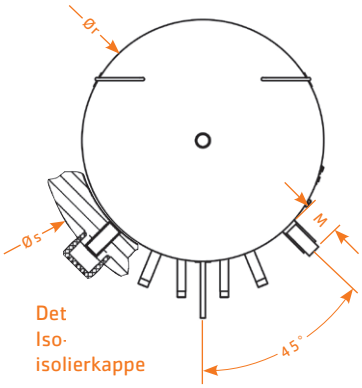

CS-PB-DE-Hygienic-2011

CitrinSolar GmbH | Böhmerwaldstraße 32 | 85368 Moosburg | Tel. +49 (0)8761-33400

www.citrinsolar.de | info@citrinsolar.de