Produktdatenblatt

duraplus

E86G/3332ZA/3310

Schnellstift

Artikelnummer	12308675
EAN-Code	4012789303988
Herkunftsland	Deutschland
Warentarifnummer	83024110
Gebrauchs-Kategorie	3
Korrosionsbeständigkeit	4
Material	Edelstahl
Türdicke	67-77 mm
Vierkantmaß	10 mm
Stiftlänge vorstehend	
Lochung	Profilzylinder
Lochungsabstand	92 mm
Farbe	F9016M verkehrsweiß matt
Sortiment	Kern-Sortiment
Packeinheit	1
Karton	10

HOPPE-Edelstahl-Schutz-Langschild-Wechsel-Garnitur mit Zylinder-Abdeckung, ohne Türgriff, für Außen-/Wohnungsabschluss-Türen:

- zertifiziert nach **DIN 18257ES1**, erfüllt die Anforderungen nach **DIN EN 1906: 37-0142A(SK2)** in Verbindung mit den passenden Türgriffen, Objekt-Garnitur
- Lagerung: außen gekröpfter Knopf fest, ummontierbar; innen für Türgriff lose, Rückholfeder rechts/links verwendbar, wartungsfreies Gleitlager
- Verbindung: HOPPE-FDW-Vollstift für **HOPPE-Schnellstift** (Lochteil)
- Zylinder-Abdeckung: gehärteter Stahl, für vorstehende Zylinderlänge 10-18 mm
- Unterkonstruktion: außen Stahl, innen Aluminium, Stützknocken
- Befestigung: verdeckt, durchgehend, Gewindeschrauben M6

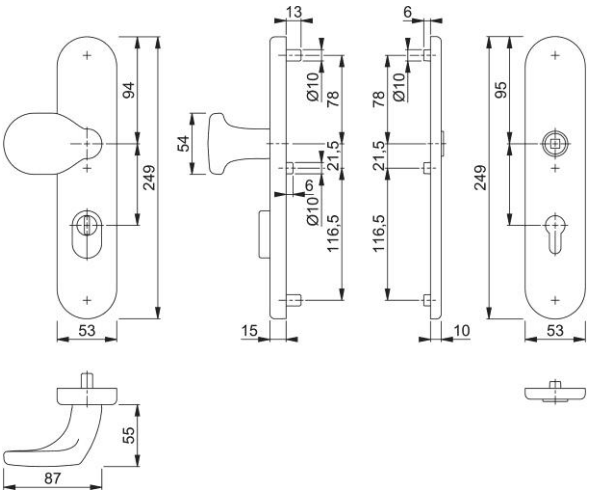

HOPPE AG, Änderungen vorbehalten. 29/04/2026