Produktdatenblatt

duranorm

202SP

Artikelnummer	3104841
EAN-Code	4012789384796
Herkunftsland	Italien
Warentarifnummer	83024110
Material	Aluminium
Türdicke	40 mm
Stiftstärke WC	8 mm
Lochung	Schlitzkopf/Olive
Lochungsabstand	78 mm
Führung	Ø18 mm
Schrauben	3,5x20 mm
Farbe	F2 Aluminium neusilberfarben
Sortiment	Kern-Sortiment
Packeinheit	5
Karton	20

HOPPE-Aluminium-Langschild-Paar mit Schlitzkopf/Olive für Bad/WC-Türen:

- Lagerung: für Türgriffe lose, wartungsfreie Gleitlager
- Befestigung: sichtbar, Mehrzweckschrauben

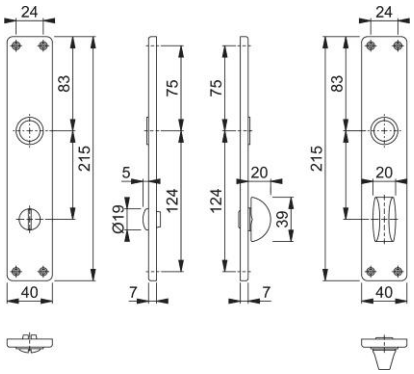

HOPPE AG, Änderungen vorbehalten. 29/04/2026